Zeskant dopmoer | Mondolfo Ferro 2-00105

Mondolfo Ferro Aquila Tornado · 2025 · Overzichtstekening · positie 8

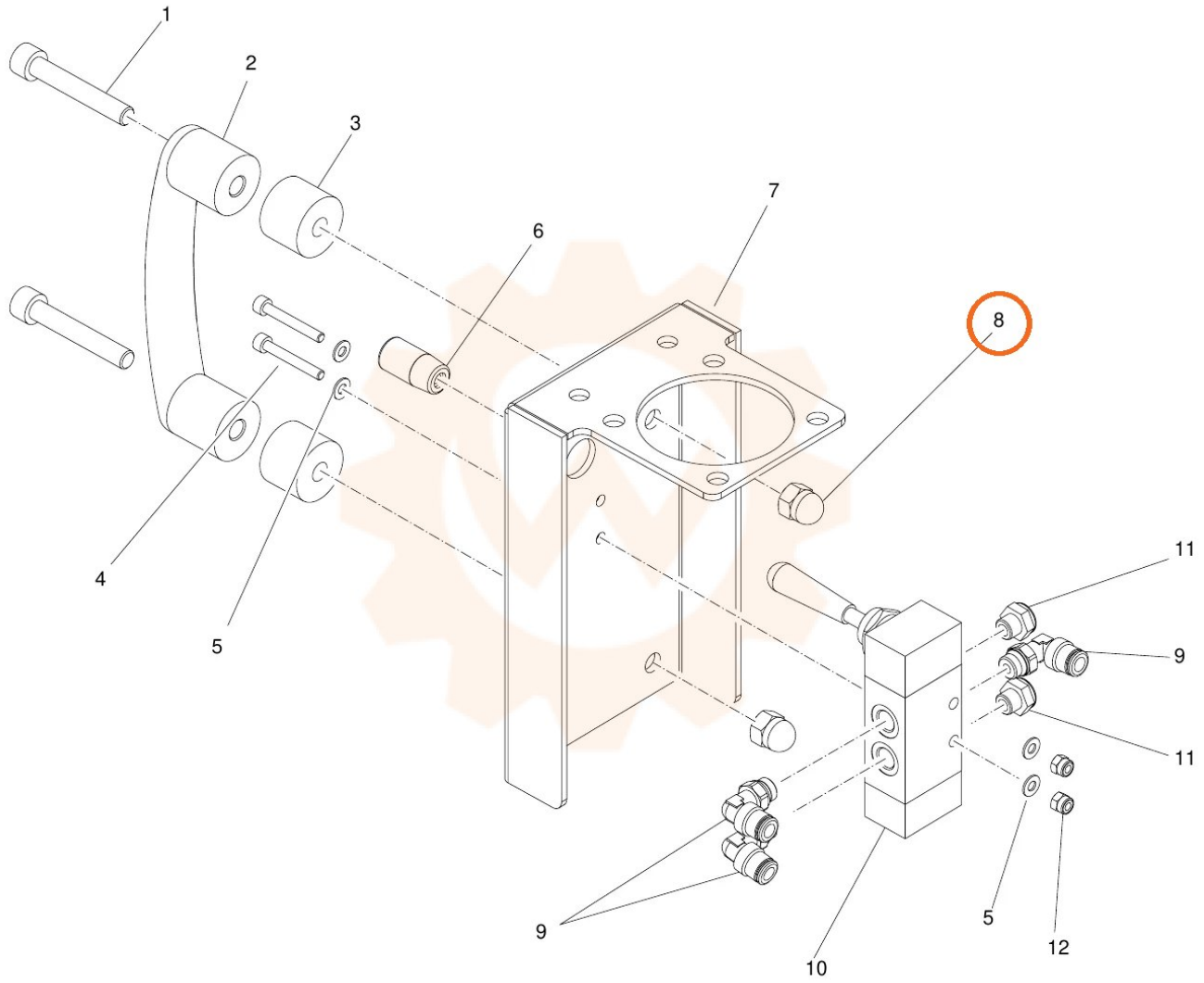
1
2
3
4
5
6
7
8
9
9
10
11
11
5
12