D-koppeling G1/4 T6 | Mondolfo Ferro 3-00460

Mondolfo Ferro MT2980 · 2008 · Tekening 13 · positie 1200

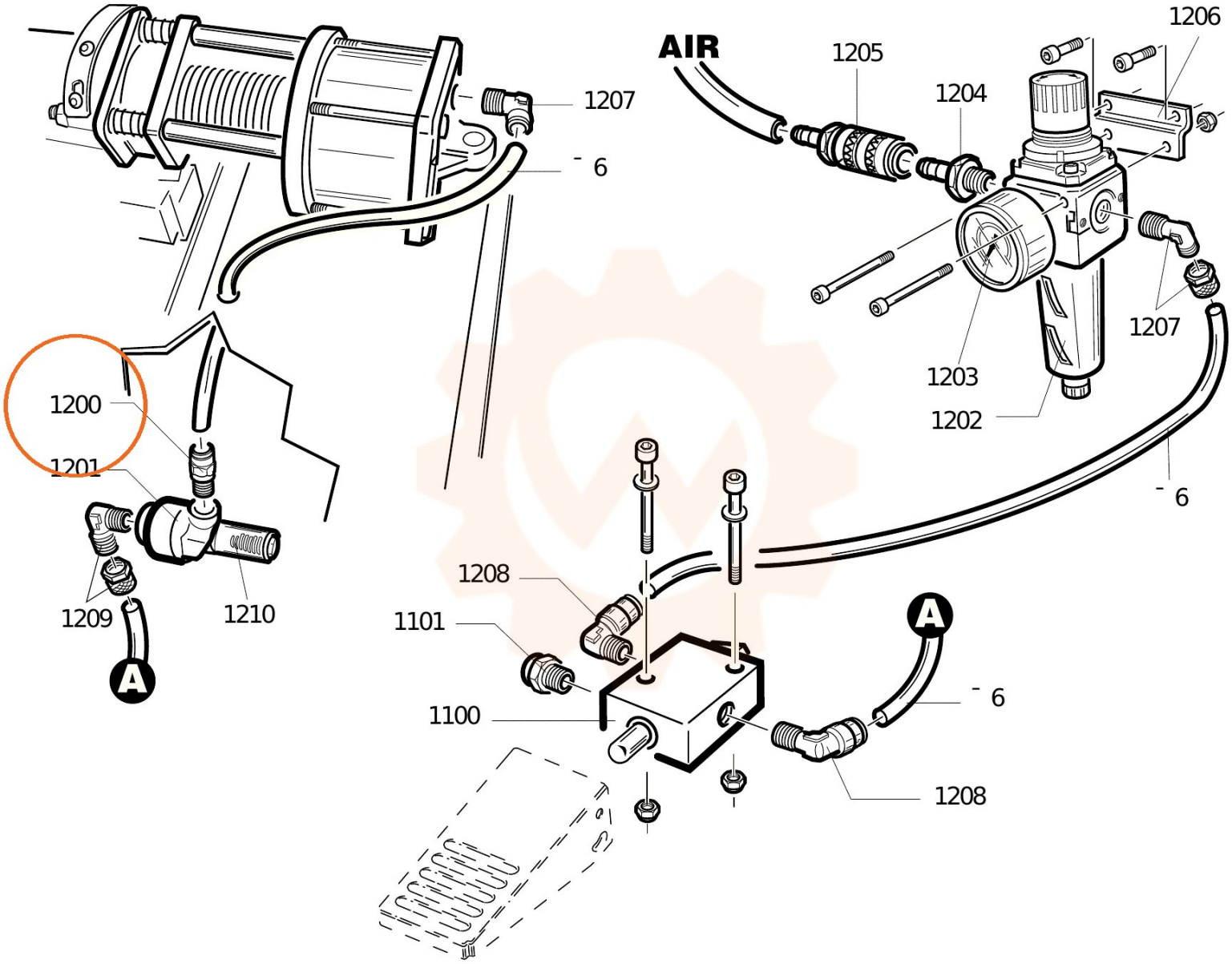
AIR
1206
1205
1204
1207
6
1200
1201
1209
1210
A
1203
1202
1207
6
1208
1101
1100
A
6
1208