Kabel L. 110 | Mondolfo Ferro 4-101698

Mondolfo Ferro TC915XD TI · 2025 · Overzichtstekening · positie 1

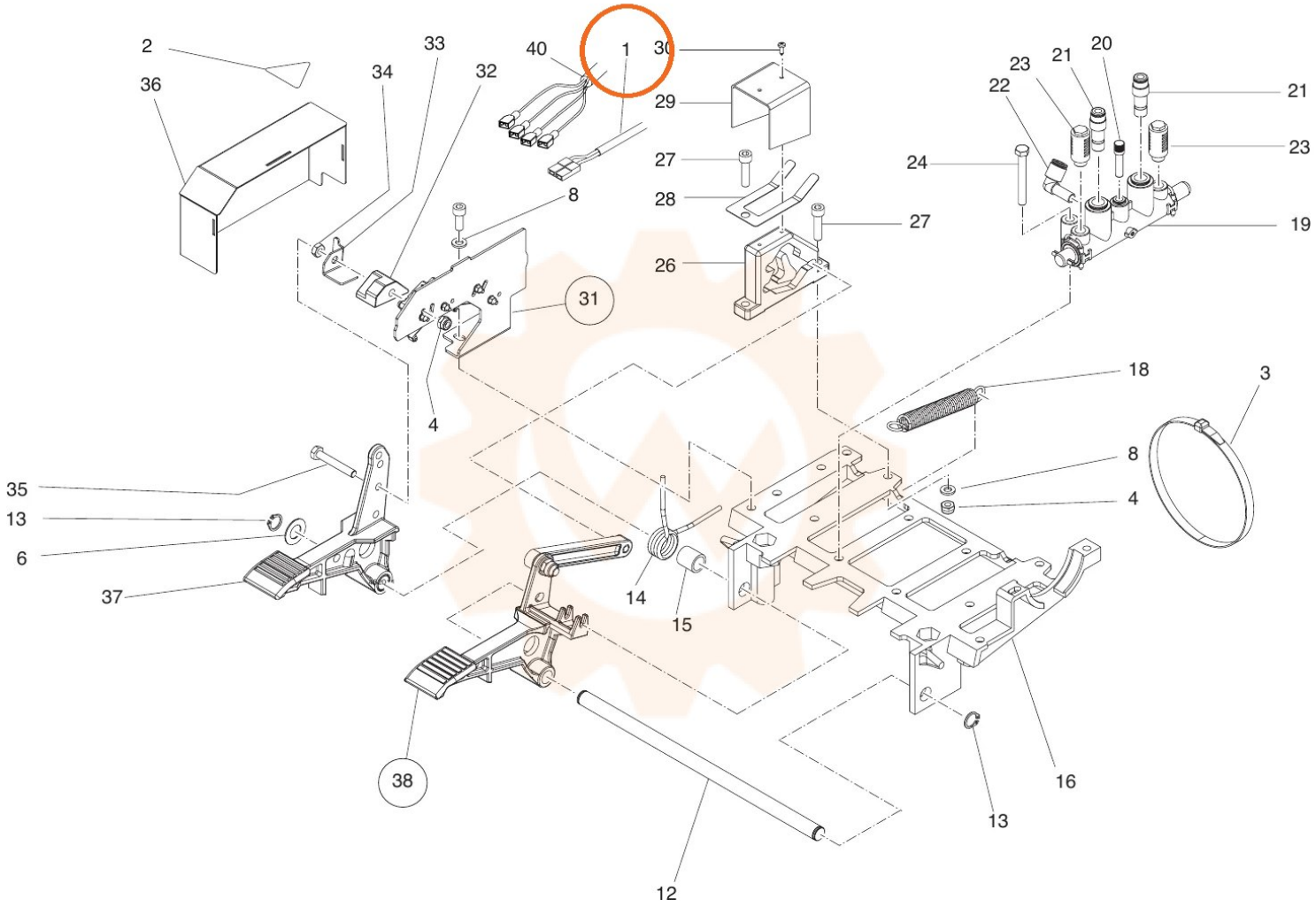
2
36
34
33
32
40
1
30
29
27
28
8
27
26
31
4
24
22
23
21
20
21
23
19
18
3
8
4
35
13
6
37
14
15
38
12
16
13