Bus DU DI 20 DE 23 H 20 | Mondolfo Ferro 3-80100

Mondolfo Ferro Aquila Audax · 2013 · Tekening 15 · positie 1425 (2 keer op deze tekening)

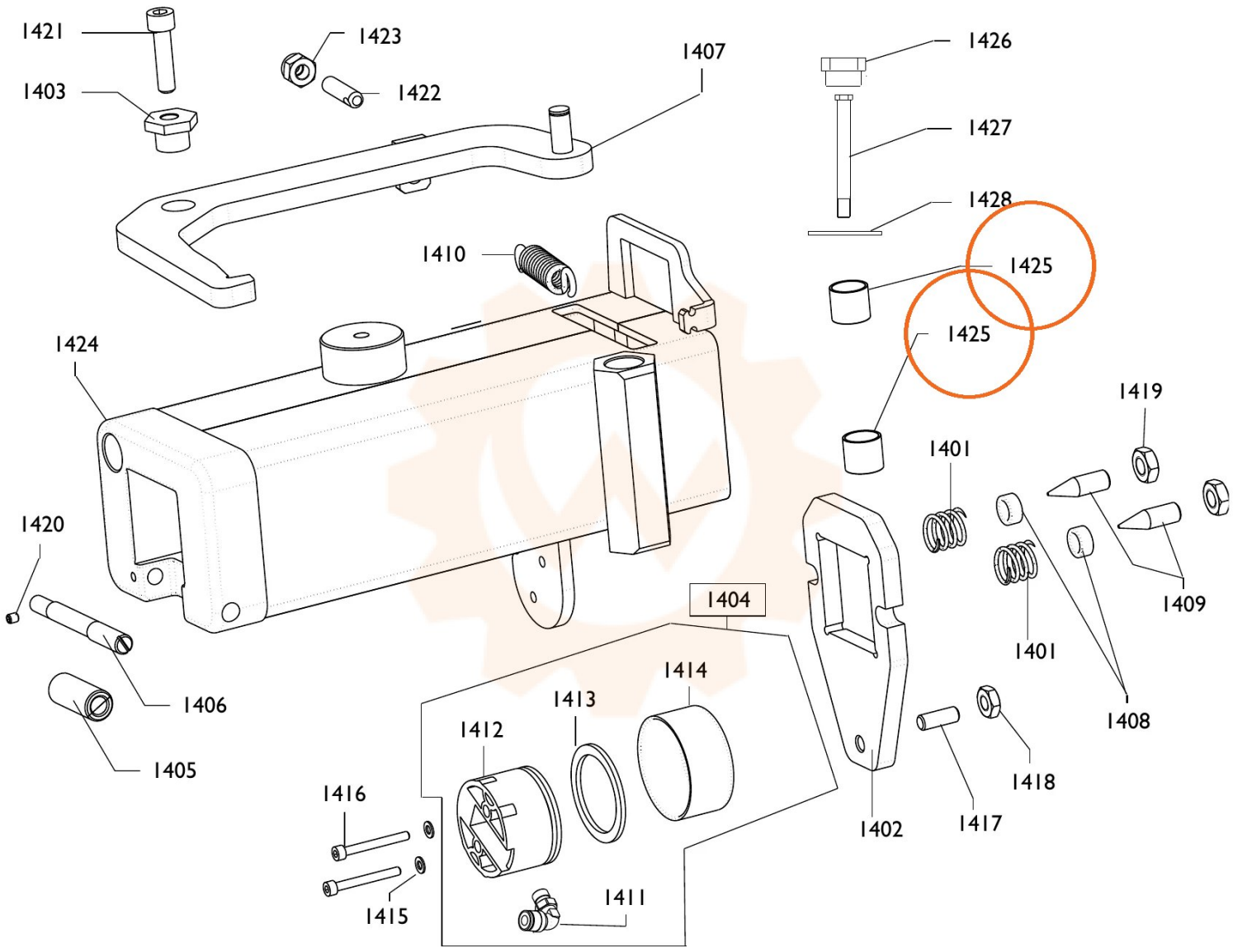
1421
1423
1407
1426
1403
1422
1427
1428
1410
1425
1425
1424
1419
1401
1420
1409
1404
1401
1414
1406
1413
1408
1412
1405
1418
1416
1402
1417
1411
1415