Microschakelaar | Mondolfo Ferro 457753A

Mondolfo Ferro MT2980 · 2006 · Tekening 8 · positie 201

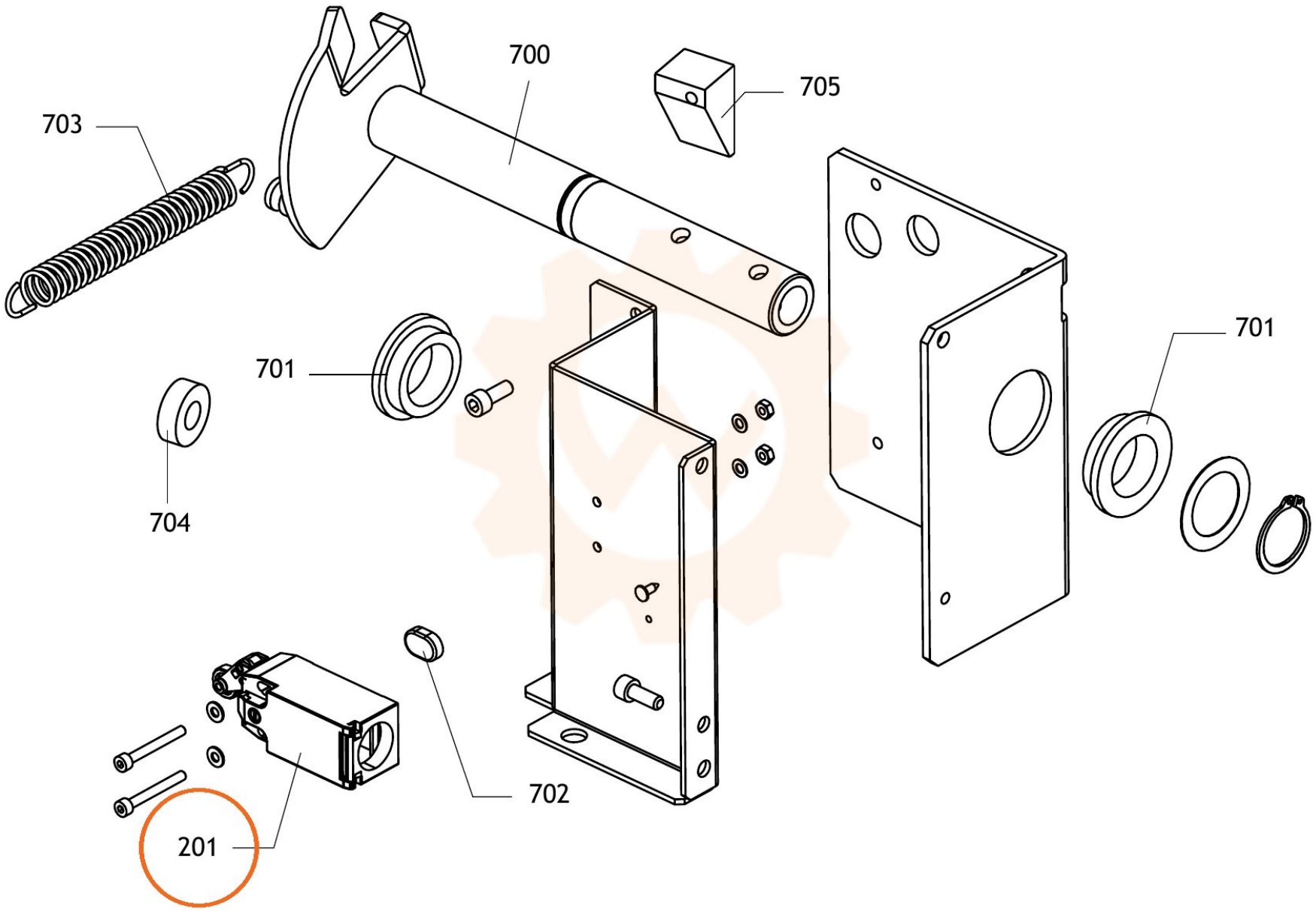
703
700
705
701
701
704
702
201