Sluitring D. 4 x 12 | Mondolfo Ferro 2-91679

Mondolfo Ferro TB124 Mobile · 2023 · Tekening 29 · positie 19 (2 keer op deze tekening)

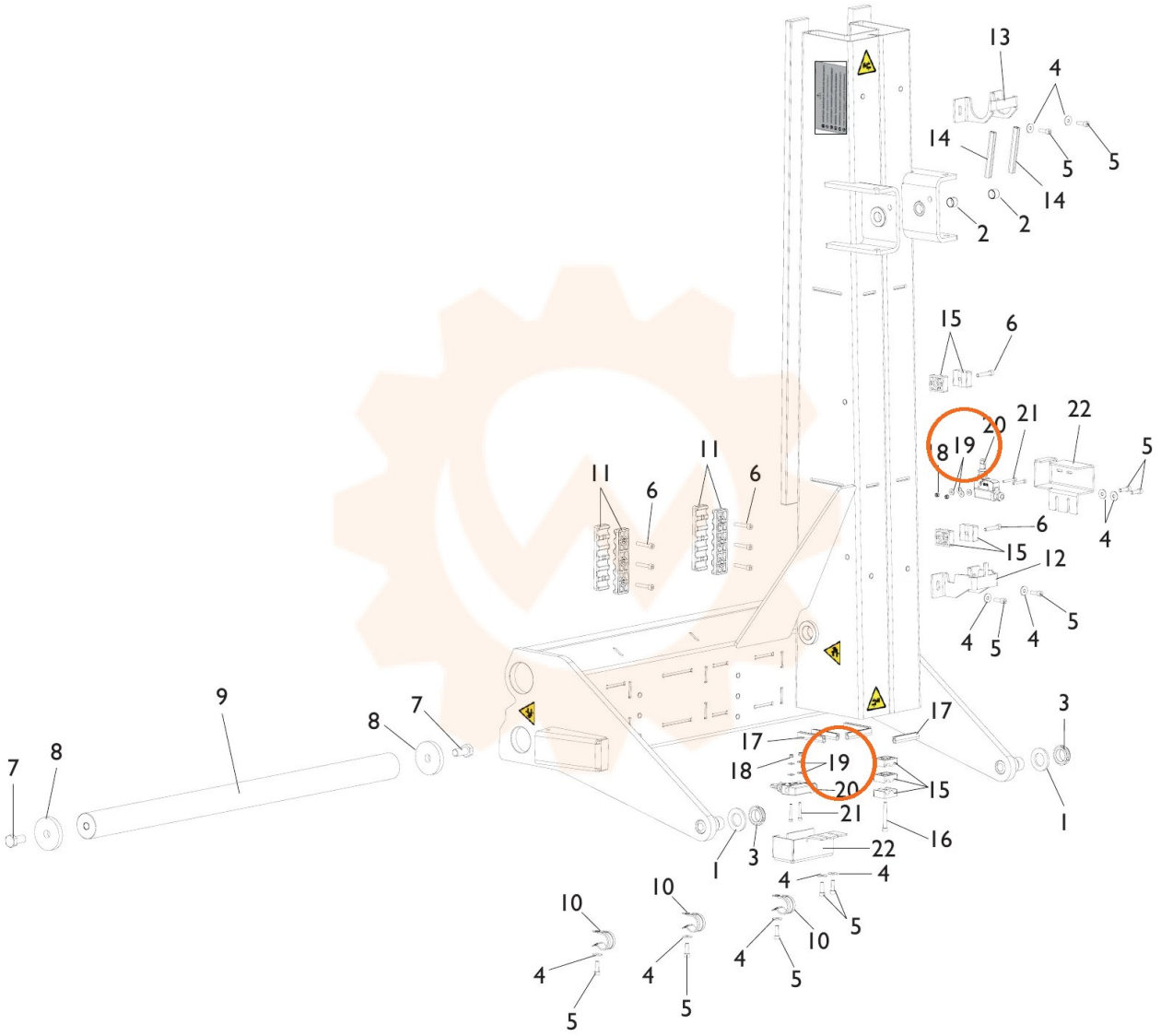
13
4
14
5
5
14
2
2
15
6
20
21
22
18
19
5
11
6
11
6
6
4
15
12
5
4
5
4
9
8
7
17
3
7
8
17
18
19
20
15
21
16
1
1
3
22
4
4
10
10
5
10
4
4
5
4
5
5