Stop | Mondolfo Ferro 450708

Mondolfo Ferro Trigon 4 Vision · 2010 · Tekening 3 · positie 101

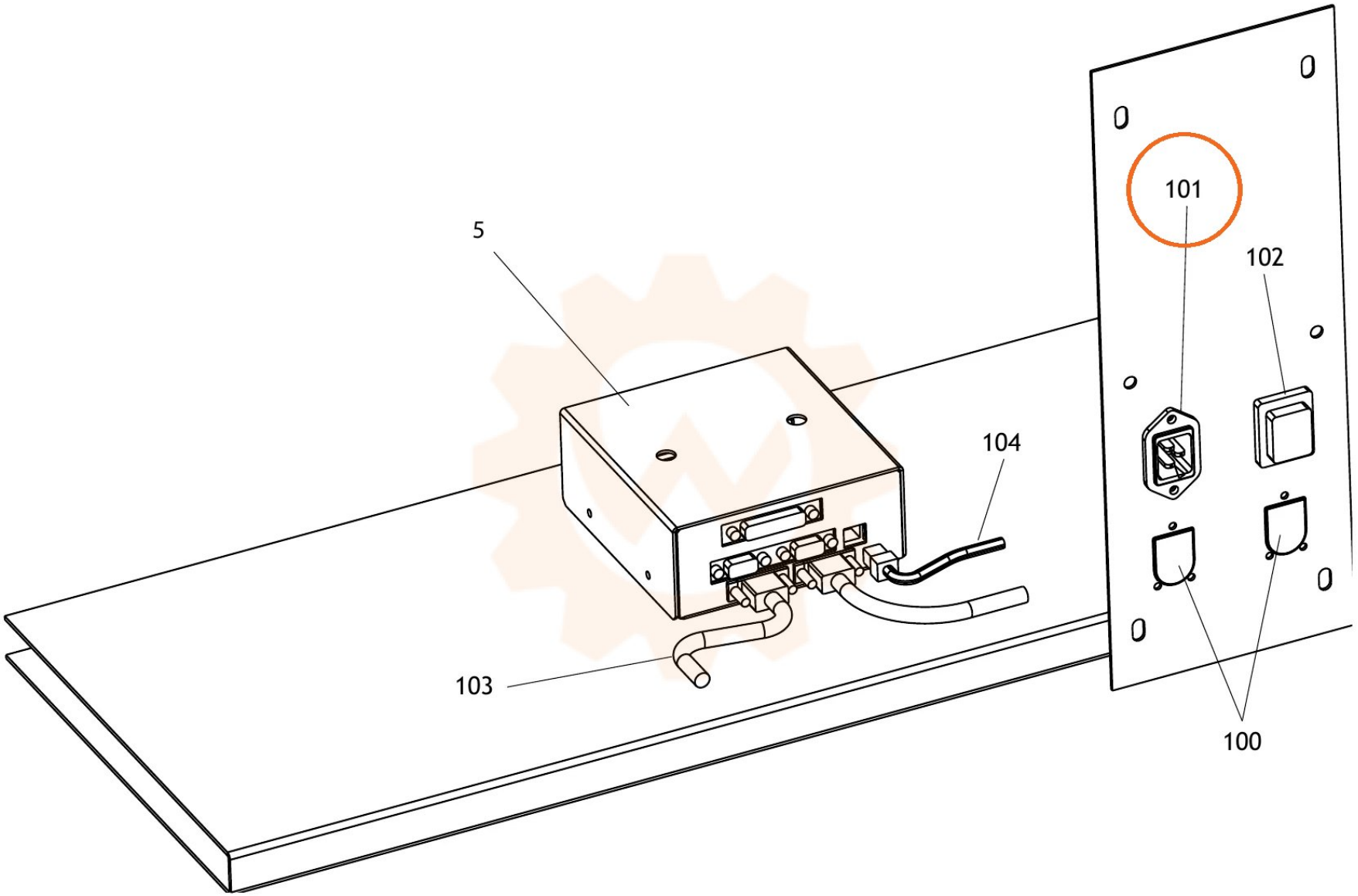
5
101
102
104
103
100