20-2+S 2-armig universele trekker met smalle, snelverstelbare trekhaken, tot 160 mm klembereik, 150 mm spandiepte



BESCHRIJVING

De 2-armig universele trekker met smalle, snelverstelbare trekhaken wordt gebruikt voor het veilig en gebruiksvriendelijk trekken van lagers, tandwielen en schijven in alle gangbare maten voor Ambacht, werkplaats en Industrie. Hiermee kan elk onderdeel worden losgemaakt dat op een as zit en van buitenaf vrij toegankelijk is. De smalle trekhaken zorgen ervoor dat ook nauwe en slecht toegankelijke tussenruimten worden bereikt.

TOEPASSINGSGEBIED

Voor het veilig en gebruiksvriendelijk trekken van lagers, tandwielen en schijven in alle gangbare maten voor Ambacht, werkplaats en Industrie.

VOORDEEL

- Smalle trekhaken grijpen optimaal bij krappe en slecht toegankelijke plaatsen
- Eenvoudig, handmatig losmaken van de trekhaken met de handstelschroef (Quick Adjust Technology)
- Toepassing ook bij excentrische componenten door vrij bewegende, op de Brug glijdende trekhaken
- Zeshoekig profiel aan de Brug voor het veilig tegenhouden
- Snelverstelbare trekhaken garanderen een onmiddellijke aanpassing aan elk klembereik tussen 16 mm – 160 mm
- Afschuifveilige ophanging van de klauw in het glijstuk (armlock technologie)
- Veilige plaatsing van de spindel door de draaibare spindelpunt, zowel op gladde oppervlakken als bij centreringen (Switch Technology)
- Optioneel om te bouwen van een uitwendige trekker naar een binnentrekker door de trekhaken om te draaien
- Anti-slipinrichting op de spindelkop voor veilig werken met Sleutels
- Spindeluitloop ter bescherming van de schroefdraad
- Trekhaken, spindel en Brug beschikken over een onderdeelnummer voor een eenvoudige nabestelling
- Trekkers zijn geëtiketteerd met technische attributen en fabrikantinformatie (etiket)

OPERATIE

- Trekhaken van buiten op het af te trekken deel plaatsen
- Klauwen onder het onderdeel schuiven
- Handstelschroef gebruiken voor de handmatige bevestiging van de haken
- Voor fixatie de spindel handmatig op druk trekken
- Zeskant aan de spindelkop met een ratel of een steekringsleutel in beweging zetten, totdat het onderdeel los is

APPLICATIE AFBEELDING



STAMGEGEVENS

GTIN [GTIN]	4021176756481
Land van herkomst	DE
Materiaal	Gereedschapsstaal
Serie	20+S
Brutogewicht [kg]	3,04 kg
Inhoud van de verpakking	1 deel
Verpakkingswet	PAPPE PAP 21
Wereldwijde verkoopbaarheid	Ja (REACH, RoHS, POP, PROP65, TSCA)

ONDERDELEN

- 2-153-P_Smalle, snel verstelbare trekhaken (paar)
- 20-2-T_Brug voor 20-2
- 620260_Tweezijdige spindelpunt
- 621220_Spindel

2-armig universele trekker met smalle, snelverstelbare trekhaken, tot 160 mm klembereik, 150 mm spandiepte

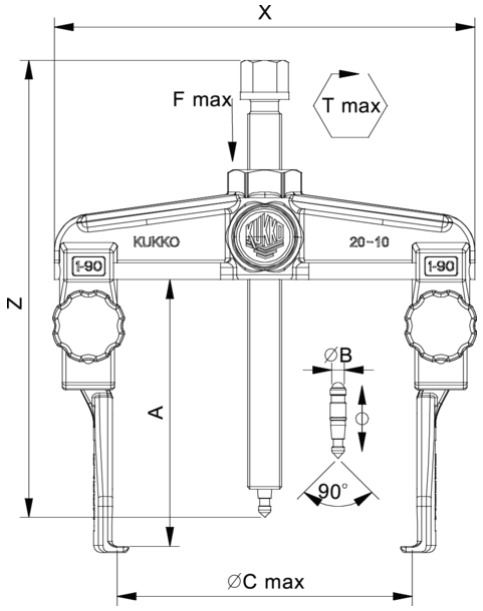

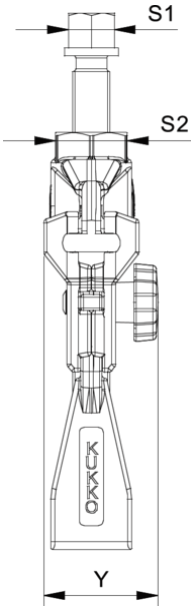

Afkorting	Attribuut	Wert
X	Totale breedte [mm]	216 mm
Y	Totale diepte [mm]	50 mm
Z	Totale hoogte [mm]	254 mm
A	Klemdiepte buiten aftrekken [mm]	150 mm
S1	Breedte over vlakken [mm]	22 mm
S2	Breedte over vlakken [mm]	36 mm
Cmin	Spanwijdte buiten aftrekken (min.) [mm]	16 mm
Cmax	Spanbreedte buiten aftrekken (max.) [mm]	160 mm
K	Dikte van de haakwortel aan de punt (klauwdikte K) [mm]	4 mm
J	Haakbasisbreedte (klauwbreedte J) [mm]	32 mm
O	Bruikbare haakbasisdiepte (bruikbare klauwdiepte O) [mm]	12 mm
H	Totale haakworteldiepte (totale klauwdiepte H) [mm]	20 mm
L	Totale klauwdikte (L+1mm) (klauwafstand tot basisoppervlak) [mm]	4 mm
Emin	Spanbreedte binnenverlenging (min.) [mm]	100 mm
Emax	Spanbreedte binnenste verlenging (max.) [mm]	220 mm
Tmax	Max. koppel [Nm]	120 Nm
Fmax	Maximale trekkracht [t]	5 t
Fmax	Max. trekkracht [kN]	50 kN

Afkorting	Attribuut	Wert
X	Totale breedte [mm]	216 mm
Y	Totale diepte [mm]	50 mm
Z	Totale hoogte [mm]	254 mm
A	Klemdiepte buiten aftrekken [mm]	150 mm
S1	Breedte over vlakken [mm]	22 mm
S2	Breedte over vlakken [mm]	36 mm
Cmin	Spanwijdte buiten aftrekken (min.) [mm]	16 mm
Cmax	Spanbreedte buiten aftrekken (max.) [mm]	160 mm
K	Dikte van de haakwortel aan de punt (klauwdikte K) [mm]	4 mm
J	Haakbasisbreedte (klauwbreedte J) [mm]	32 mm
O	Bruikbare haakbasisdiepte (bruikbare klauwdiepte O) [mm]	12 mm
H	Totale haakworteldiepte (totale klauwdiepte H) [mm]	20 mm
L	Totale klauwdikte (L+1mm) (klauwafstand tot basisoppervlak) [mm]	4 mm
Emin	Spanbreedte binnenverlenging (min.) [mm]	100 mm
Emax	Spanbreedte binnenste verlenging (max.) [mm]	220 mm
Tmax	Max. koppel [Nm]	120 Nm
Fmax	Maximale trekkracht [t]	5 t
Fmax	Max. trekkracht [kN]	50 kN

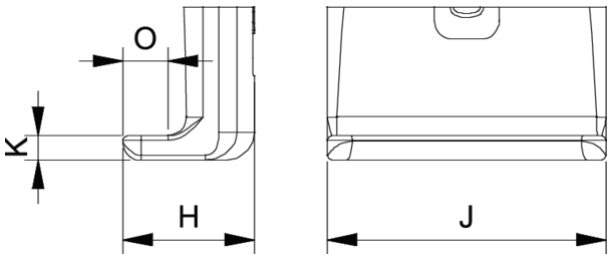

Afkorting	Attribuut	Wert
X	Totale breedte [mm]	216 mm
Y	Totale diepte [mm]	50 mm
Z	Totale hoogte [mm]	254 mm
A	Klemdiepte buiten aftrekken [mm]	150 mm
S1	Breedte over vlakken [mm]	22 mm
S2	Breedte over vlakken [mm]	36 mm
Cmin	Spanwijdte buiten aftrekken (min.) [mm]	16 mm
Cmax	Spanbreedte buiten aftrekken (max.) [mm]	160 mm
K	Dikte van de haakwortel aan de punt (klauwdikte K) [mm]	4 mm
J	Haakbasisbreedte (klauwbreedte J) [mm]	32 mm

O	Bruikbare haakbasisdiepte (bruikbare klauwdiepte O) [mm]	12 mm
H	Totale haakworteldiepte (totale klauwdiepte H) [mm]	20 mm
L	Totale klauwdikte (L+1mm) (klauwafstand tot basisoppervlak) [mm]	4 mm
Emin	Spanbreedte binnenverlenging (min.) [mm]	100 mm
Emax	Spanbreedte binnenste verlenging (max.) [mm]	220 mm
Tmax	Max. koppel [Nm]	120 Nm
Fmax	Maximale trekkracht [t]	5 t
Fmax	Max. trekkracht [kN]	50 kN