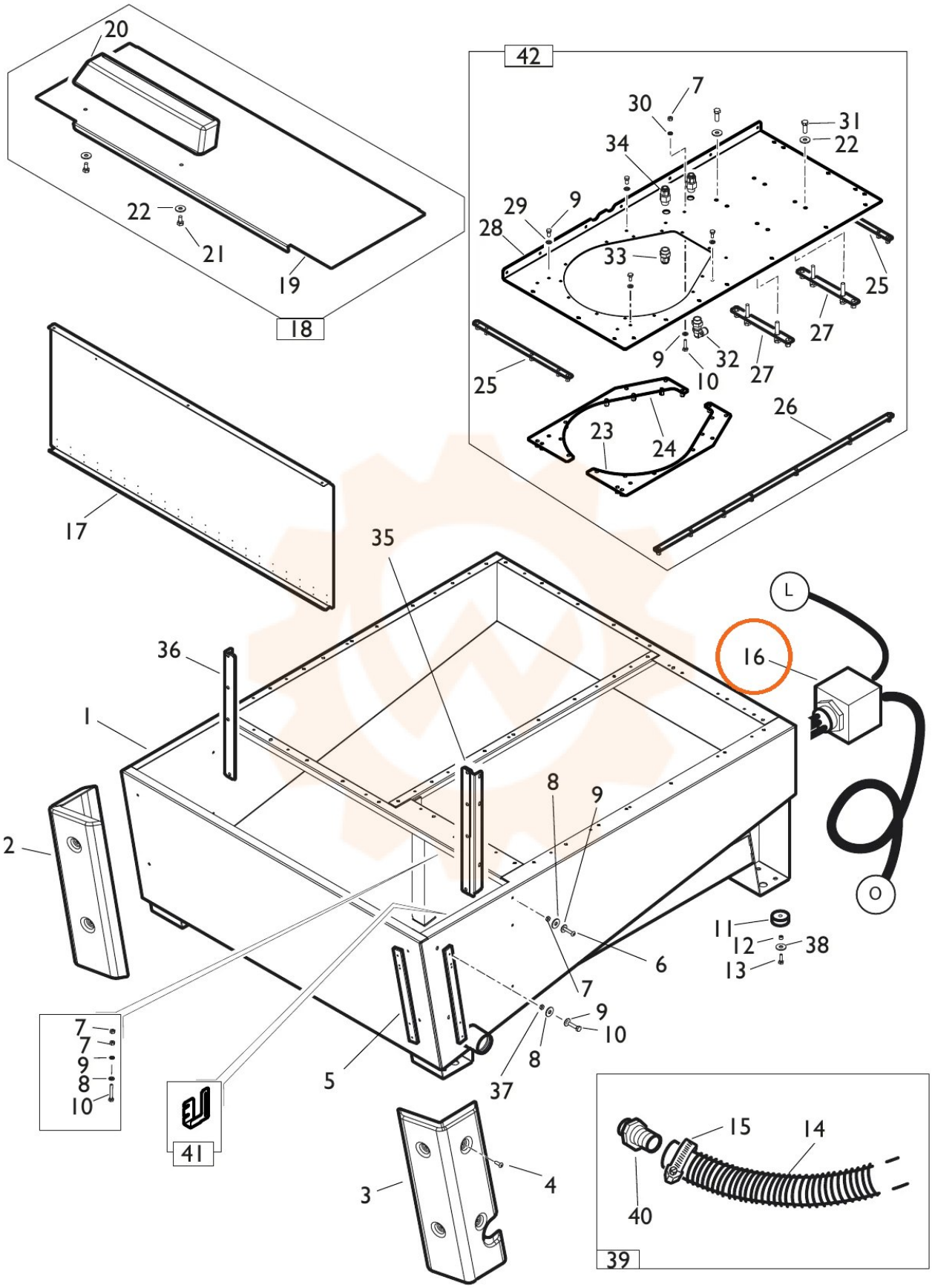
20
22
21
19
18
42
7
30
31
34
22
29
9
28
33
25
27
9
32
10
27
25
23
24
26
17
35
36
1
2
L
16
O
8
9
6
11
12
38
13
7
7
9
8
10
5
37
9
10
8
41
3
4
15
14
40
39