Voedingskabel L. 3950 ccsaus | Mondolfo Ferro 4-121502A

Mondolfo Ferro Aquila Audax M · 2021 · Tekening 28 · positie 6

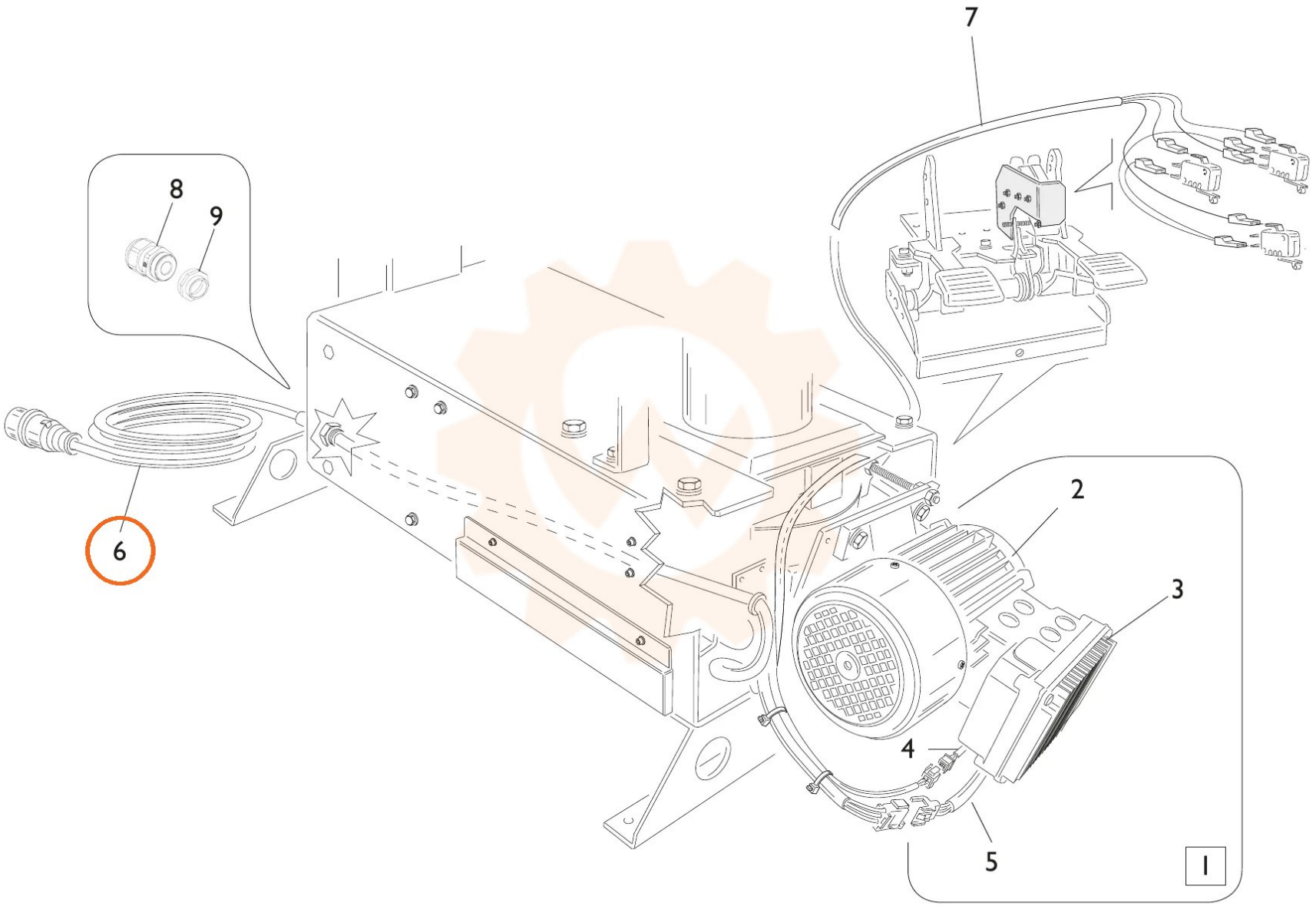
7
8
9
6
2
3
4
5
I