Borgring voor as d. 12 | Mondolfo Ferro 2-00025

Mondolfo Ferro AS905 Motorbike · 2024 · Overzichtstekening · positie 8

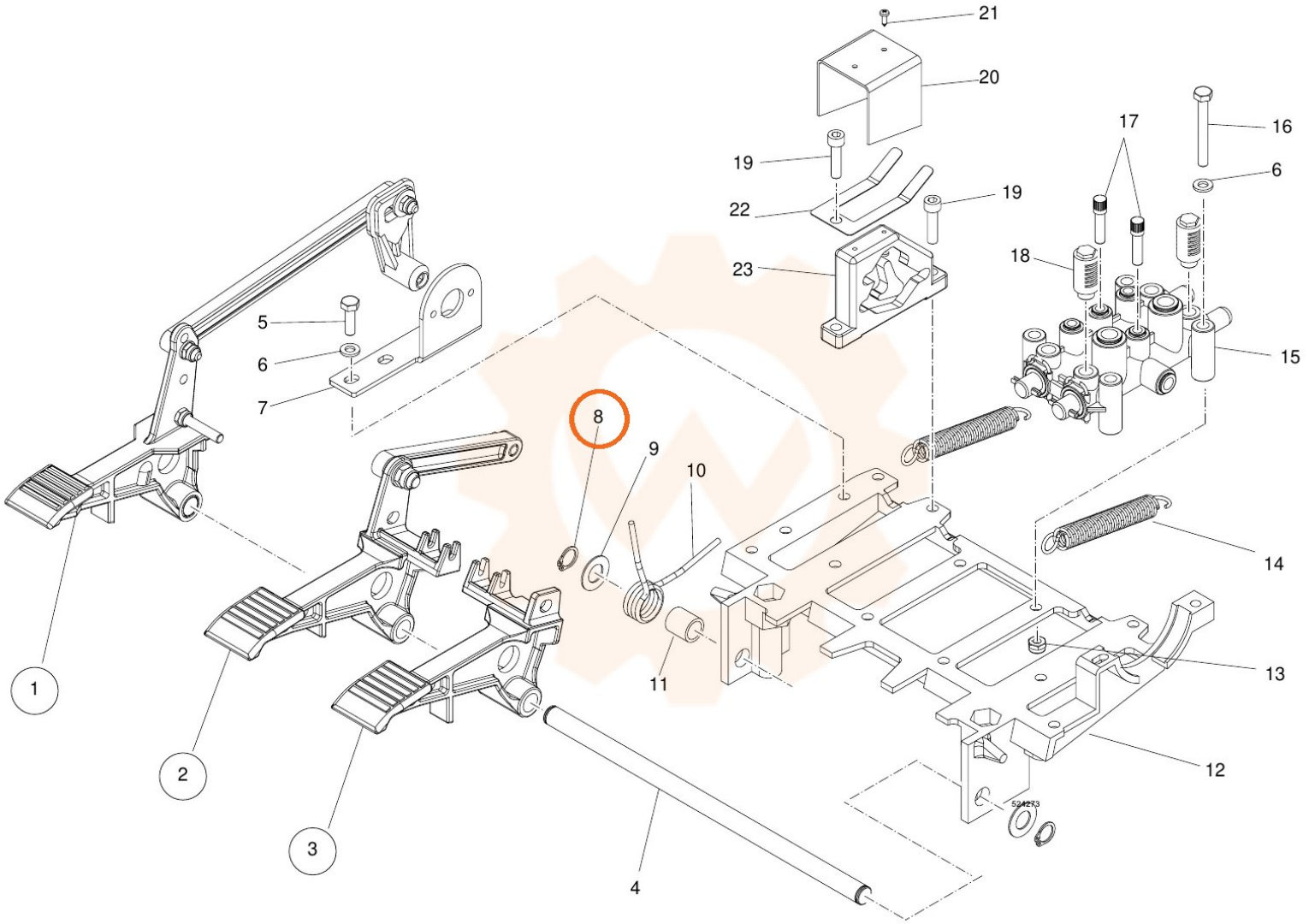
21
20
19
22
19
23
17
16
6
18
15
5
6
7
8
9
10
14
13
11
12
1
2
3
4
524273