GRUPPO GONFIAGGIO
INFLATION GROUP

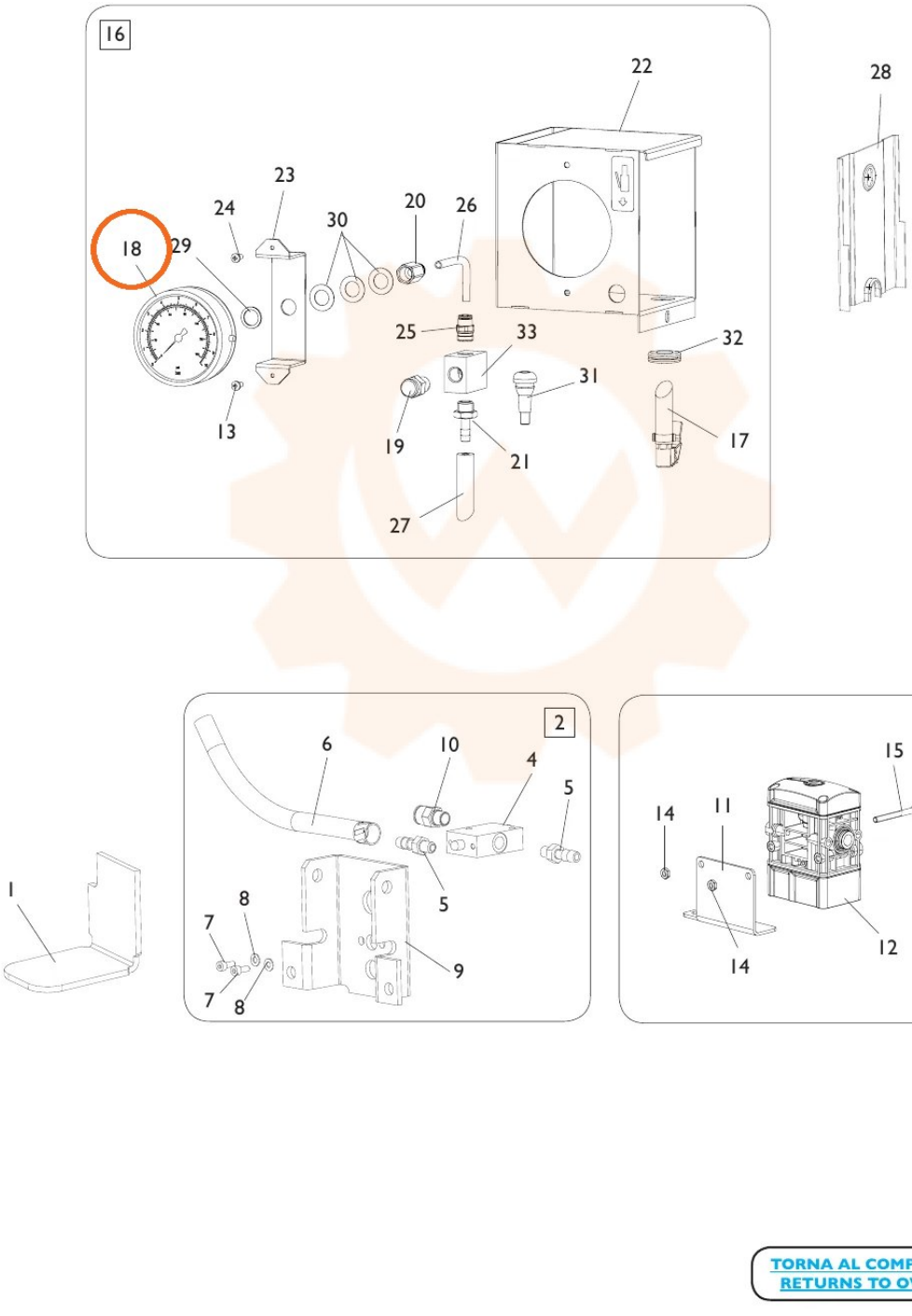

TORNA AL COMPLESSIVO
RETURNS TO OVERALL