Beker | Mondolfo Ferro TC-20-1031209

Mondolfo Ferro Titan XC1360 B · 2025 · Overzichtstekening · positie 12

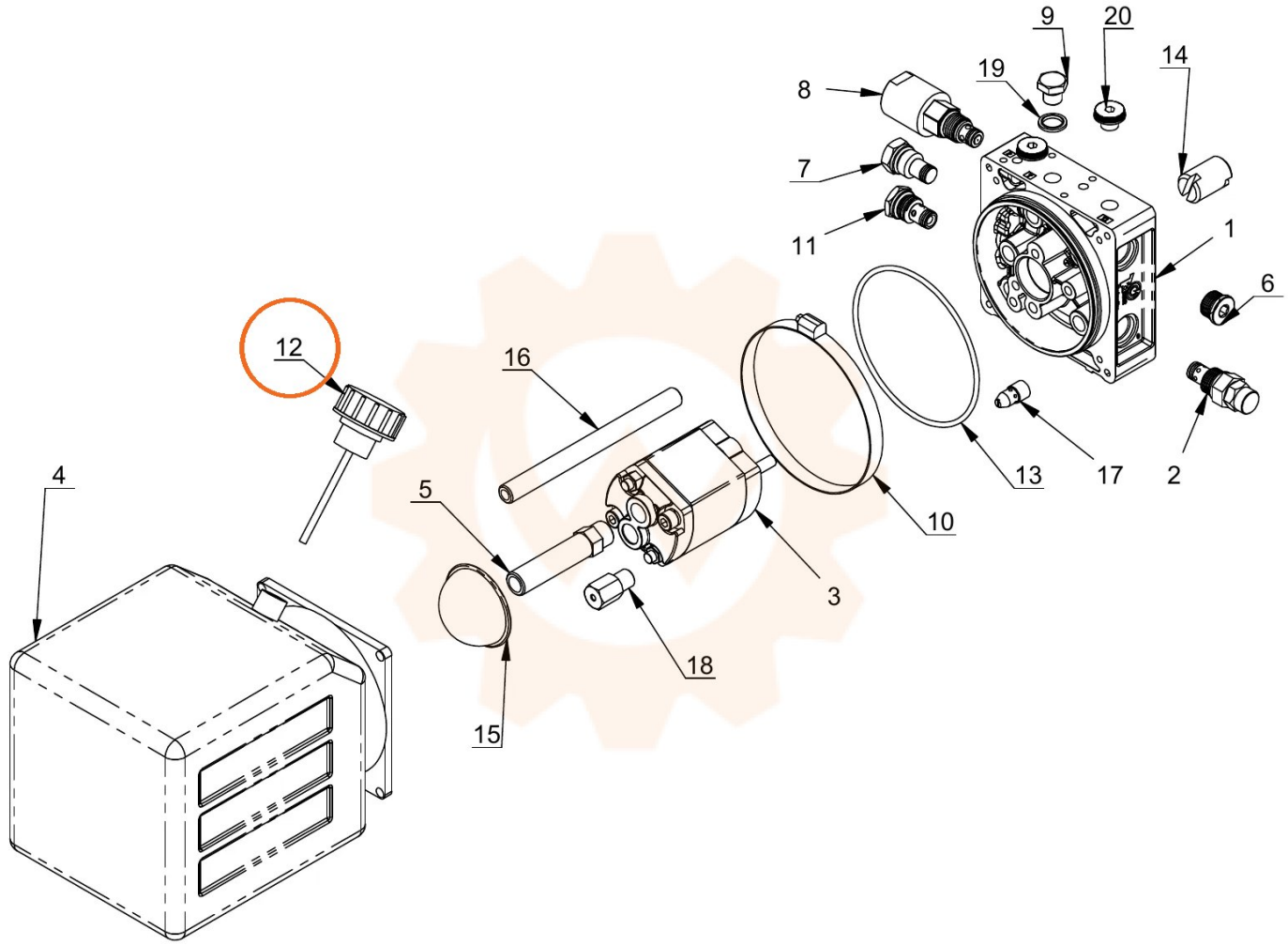
9
20
19
14
8
7
11
1
6
12
16
5
4
13
17
2
10
3
18
15