Moer M6 | Mondolfo Ferro 2-00146

Mondolfo Ferro TB124 HY · 2025 · Overzichtstekening · positie 2

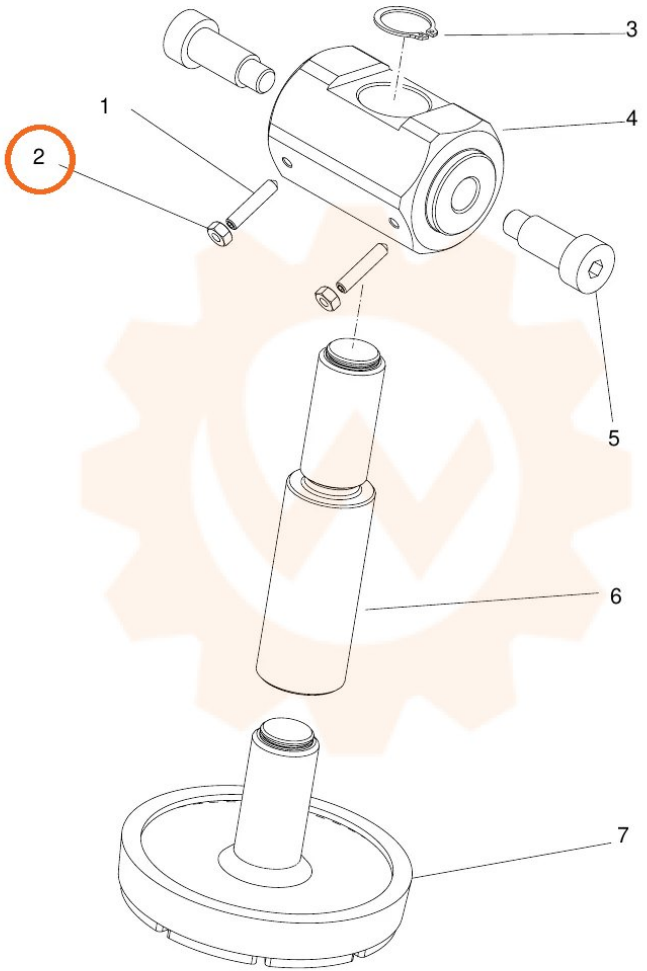
1
2
3
4
5
6
7