# GRUPPO OSCILLANTE “C” (OLD)
# “C” OSCILLATING GROUP (OLD)

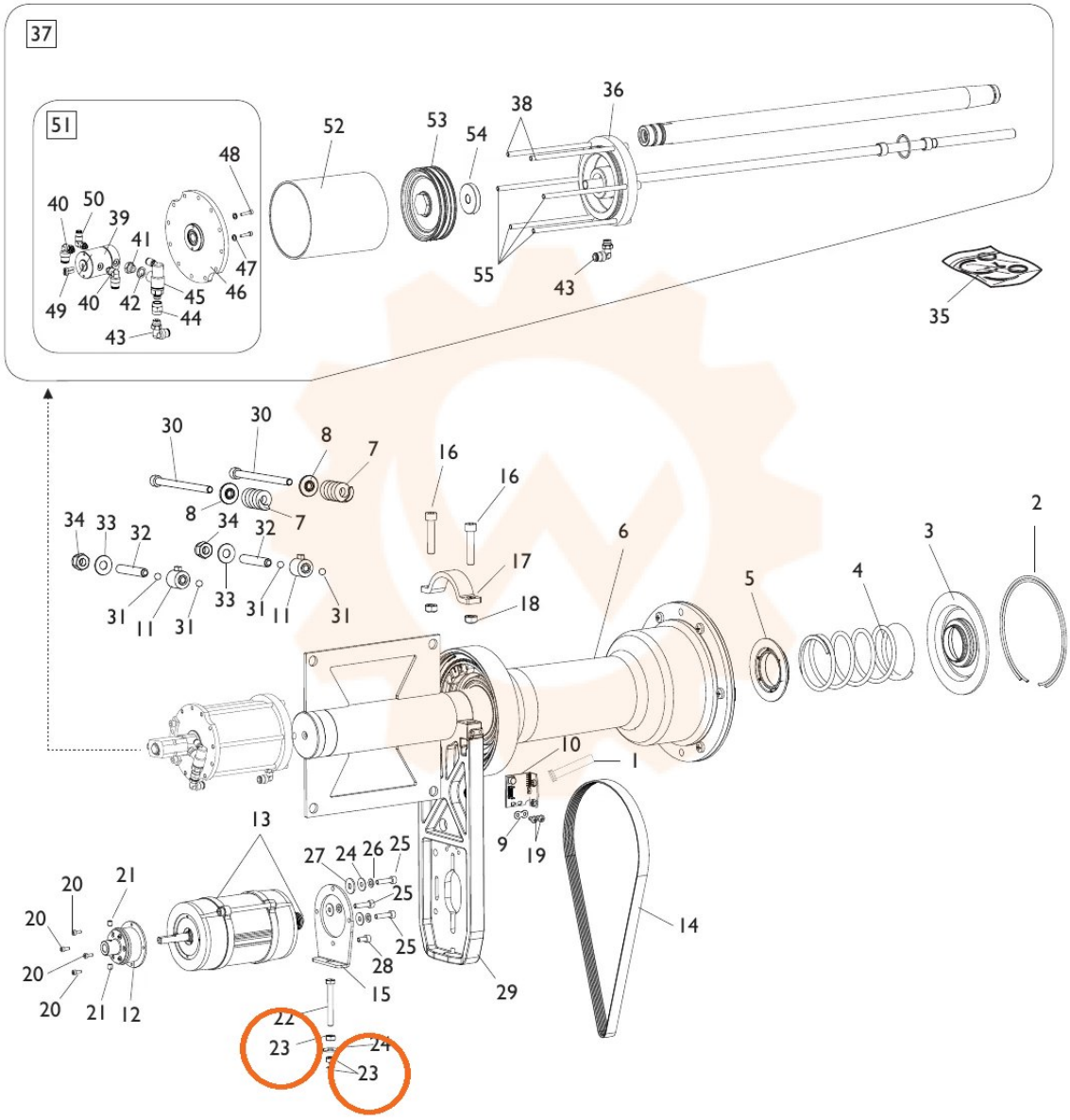


TORNA AL COMPLESSIVO
RETURNS TO OVERALL