Borgmoer | Mondolfo Ferro 5-101561A

Mondolfo Ferro MT3100UP - 3200UP · 2016 · Tekening 9 · positie 35

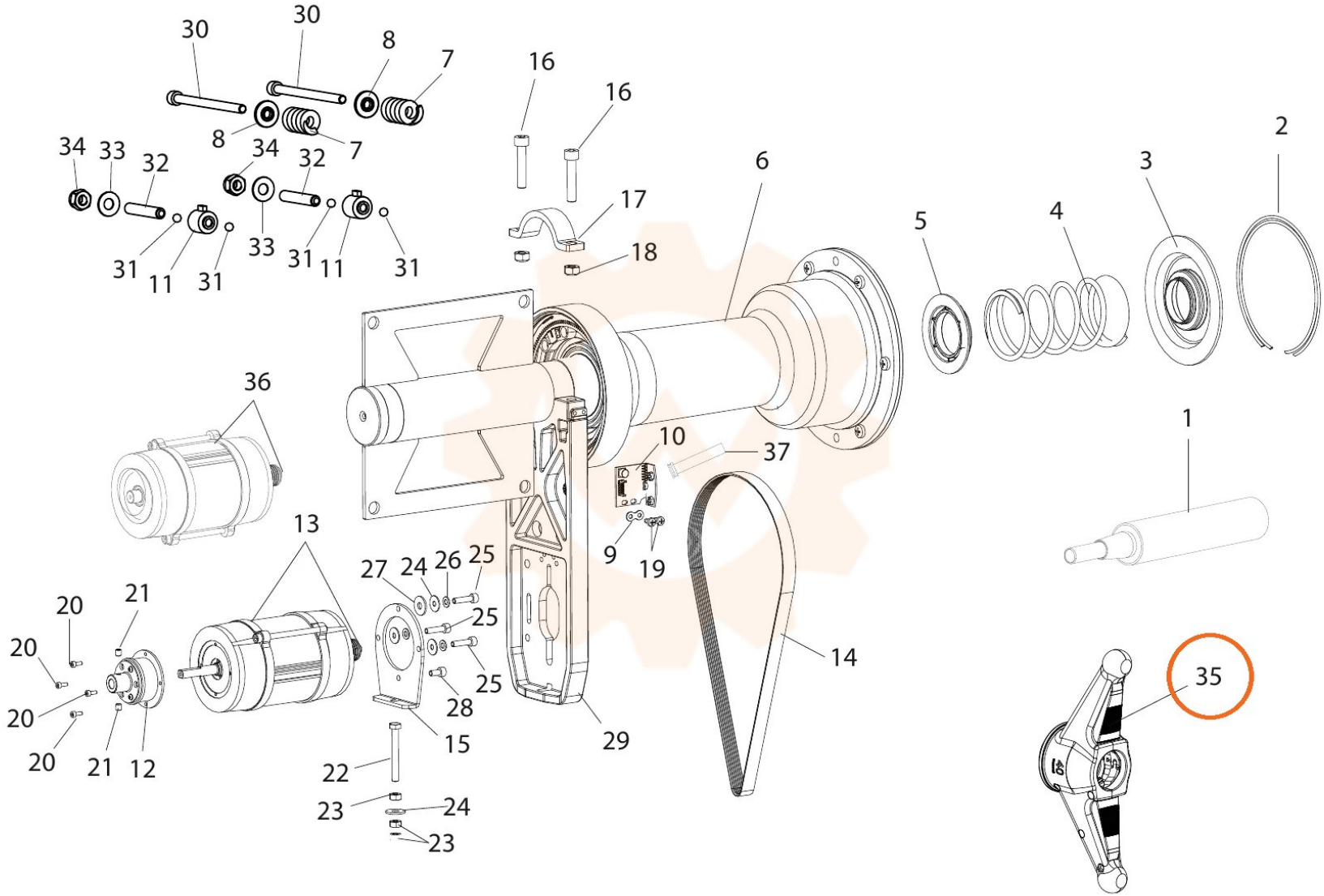
30
30
8
7
8
7
34
33
32
34
32
33
31
11
31
31
11
31
16
16
17
18
6
5
4
3
2
1
36
10
37
9
19
13
27
24
26
25
25
25
28
15
29
14
20
21
20
20
20
21
12
22
23
24
23
35