Zeskantbout M8 x 25 | Mondolfo Ferro 2-02024

Mondolfo Ferro TC915XD TI · 2025 · Overzichtstekening · positie 11

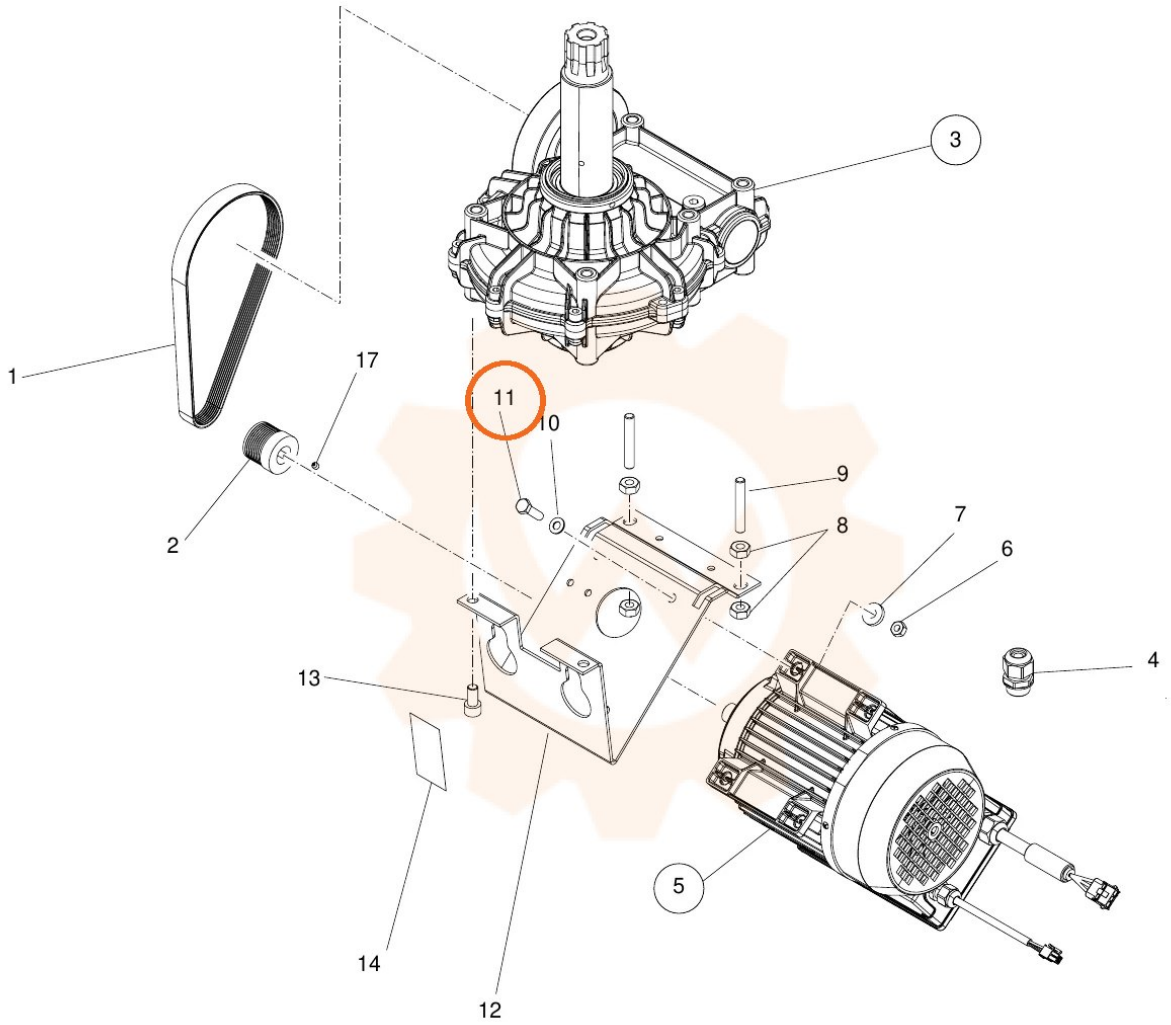
1
17
11
10
9
8
7
6
4
3
2
13
14
12
5