Bus D. 50x30 | Mondolfo Ferro 3-01421

Mondolfo Ferro TBE160 Super · 2013 · Tekening 6 · positie 603

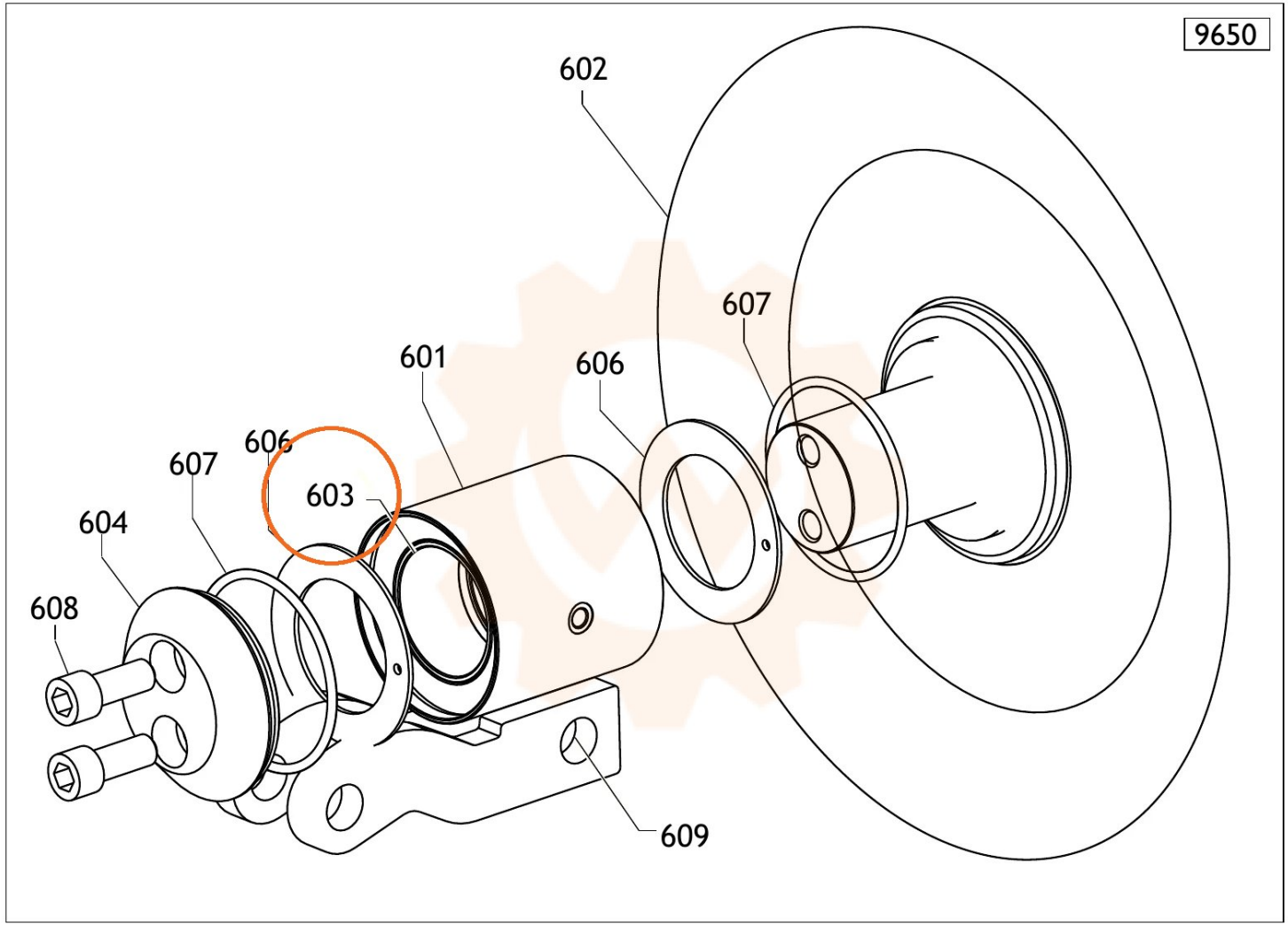
9650
602
607
601
606
606
607
603
604
608
609