Mobiel bedieningslichaam | Mondolfo Ferro 5-125487/00

Mondolfo Ferro TBE156 Pro · 2024 · Tekening 16 · positie 31

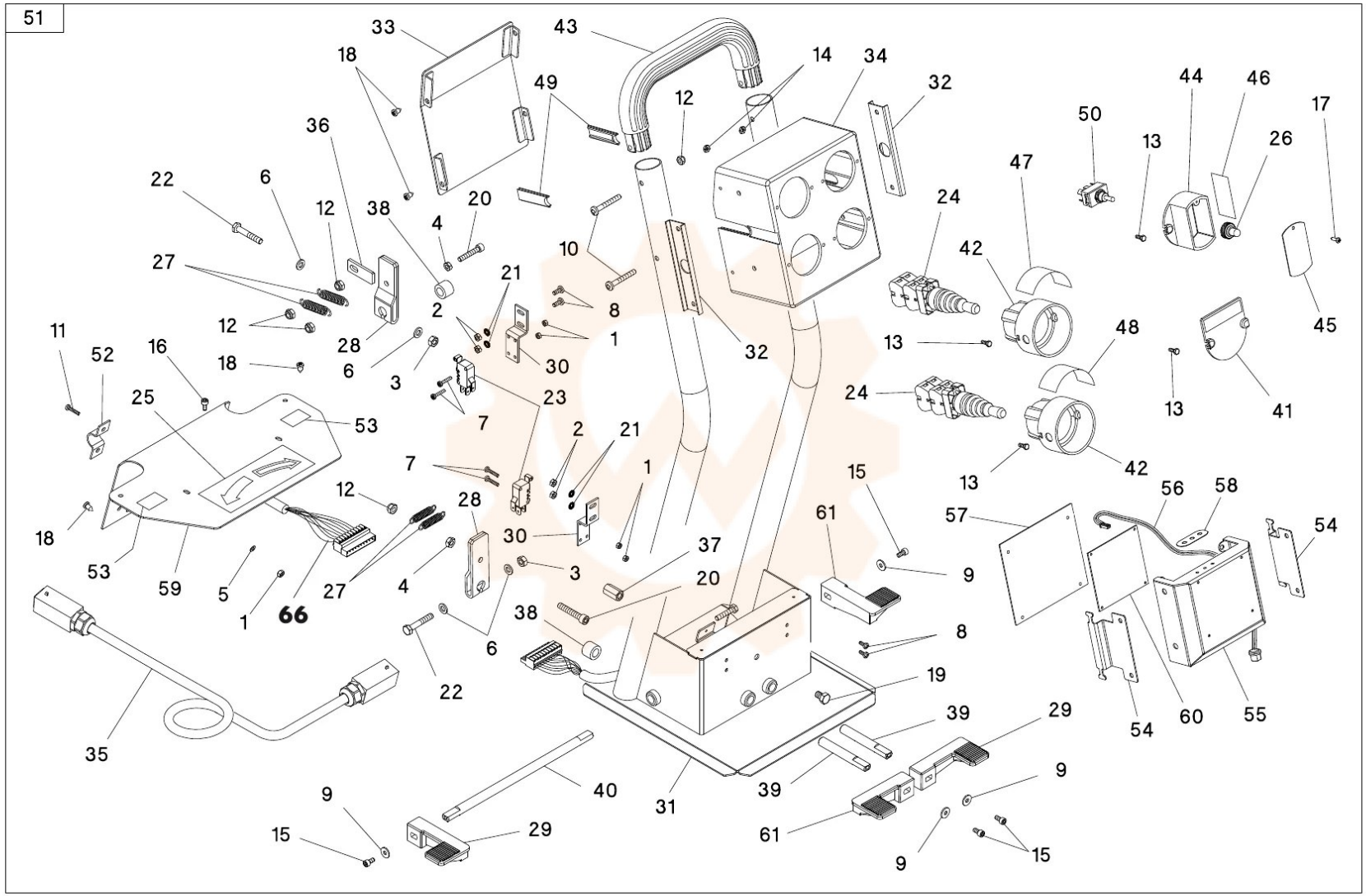
51
66