205-2-B 2-armig trekker met draaibare, in hoogte verstelbaar trekhaken, hydraulisch spindel, tot 400 mm klembereik, 400 mm spandiepte



BESCHRIJVING

De zware, 2-armige trekker met draaibare, in hoogte verstelbare trekhaken en Vethydraulische spindel wordt gebruikt voor centrisch trekken van grote, bijzonder vastzittende lagers, tandwielen en schijven in alle gangbare maten voor Ambacht, werkplaats en Industrie. De Vethydraulische spindel bereikt een trekkracht van 12 t. Hiermee kan elk onderdeel worden losgemaakt dat op een as zit en van buiten vrij toegankelijk is. Voor trekprocessen met een trekkracht tot 12 t en/of bij beperkte Ruimtes kan de Mechanische spindel worden gebruikt. De draaibare trekhaken passen zich aan elke inbouwsituatie aan en zijn door de verstelmogelijkheid van de spandiepte universeel inzetbaar. Afhankelijk van de uitvoering verschilt de klauwvorm.

TOEPASSINGSGEBIED

Voor het centrisch trekken van grote, bijzonder vastzittende lagers, tandwielen en schijven in alle gangbare maten voor Ambacht, werkplaats en Industrie.

VOORDEEL

- Verstelbare trekhaken voor de individuele aanpassing van de spandiepte
- Trekhaken met verschillende klauwvormen voor flexibel werken
- Klauwuiteinde met sleuf biedt houvast voor de schroef als extra ondersteuning bij het trekken.
- Vethydraulische spindel garandeert gemakkelijk en gecontroleerd trekken van bijzonder vastzittende onderdelen met geringe inspanning
- Bij beperkte ruimtelijke omstandigheden die directe toegang tot het onderdeel vereisen, kan de Mechanische spindel worden ingezet.
- Mechanische spindel beschikt over een draaibare spindelpunt voor het veilig opzetten op gladde oppervlakken en bij het centreren
- Veilig plaatsen van de spindel door de draaibare spindelpunt, zowel op gladde oppervlakken als bij centreringen (Switch Technology)
- Anti-slipinrichting aan de spindelkop voor veilig werken met Sleutels
- Spindeluitloop ter bescherming van de schroefdraad

OPERATIE

- Trekhaken van buiten op het te trekken deel aanzetten
- Klauwen onder het onderdeel zwenken
- Zeskant op de spindelkop met een ratel of een steekringsleutel bedienen
- Vet hydraulische spindel nastellen, totdat het onderdeel is losgekomen

STAMGEGEVENS

GTIN [GTIN]	4021176886096
Land van herkomst	DE
Materiaal	Gereedschapsstaal
Serie	205-B
Brutogewicht [kg]	8,978 kg
Inhoud van de verpakking	1 deel
Verpakkingswet	PAPPE PAP 21
Wereldwijde verkoopbaarheid	Ja (REACH, RoHS, POP, PROP65, TSCA)

ONDERDELEN

- 201-3-T_Brug
- 205-2-400-P_2 trekhaken met verstelbare spandiepte (paar)
- 626400_Spindel
- 8-0-626_Vet hydraulische spindel

2-armig trekker met draaibare, in hoogte verstelbaar trekhaken, hydraulisch spindel, tot 400 mm klembereik, 400 mm spandiepte

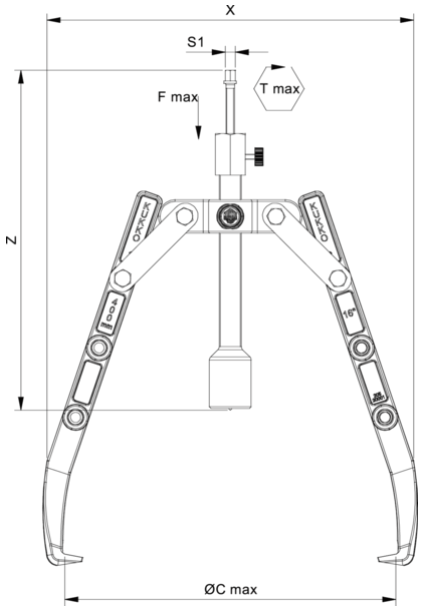

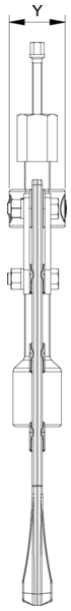

Afkorting	Attribuut	Wert
X	Totale breedte [mm]	446 mm
Y	Totale diepte [mm]	58 mm
Z	Totale hoogte [mm]	480 mm
A	Klemdiepte buiten aftrekken [mm]	400 mm
S1	Breedte over vlakken [mm]	12 mm
Cmin	Spanwijdte buiten aftrekken (min.) [mm]	0 mm
Cmax	Spanbreedte buiten aftrekken (max.) [mm]	400 mm
A6	Klemdiepte uitwendige aftrekking A6 (hydraulisch) [mm]	350 mm
K	Dikte van de haakwortel aan de punt (klauwdikte K) [mm]	5 mm
J	Haakbasisbreedte (klauwbreedte J) [mm]	30 mm
O	Bruikbare haakbasisdiepte (bruikbare klauwdiepte O) [mm]	23 mm
H	Totale haakworteldiepte (totale klauwdiepte H) [mm]	46 mm
L	Totale klauwdikte (L+1mm) (klauwafstand tot basisoppervlak) [mm]	20 mm
Tmax	Max. koppel [Nm]	20 Nm
Fmax	Maximale trekkracht [t]	12 t
Fmax	Max. trekkracht [kN]	120 kN

Afkorting	Attribuut	Wert
X	Totale breedte [mm]	446 mm
Y	Totale diepte [mm]	58 mm
Z	Totale hoogte [mm]	480 mm
A	Klemdiepte buiten aftrekken [mm]	400 mm
S1	Breedte over vlakken [mm]	12 mm
Cmin	Spanwijdte buiten aftrekken (min.) [mm]	0 mm
Cmax	Spanbreedte buiten aftrekken (max.) [mm]	400 mm
A6	Klemdiepte uitwendige aftrekking A6 (hydraulisch) [mm]	350 mm
K	Dikte van de haakwortel aan de punt (klauwdikte K) [mm]	5 mm
J	Haakbasisbreedte (klauwbreedte J) [mm]	30 mm
O	Bruikbare haakbasisdiepte (bruikbare klauwdiepte O) [mm]	23 mm
H	Totale haakworteldiepte (totale klauwdiepte H) [mm]	46 mm
L	Totale klauwdikte (L+1mm) (klauwafstand tot basisoppervlak) [mm]	20 mm
Tmax	Max. koppel [Nm]	20 Nm
Fmax	Maximale trekkracht [t]	12 t
Fmax	Max. trekkracht [kN]	120 kN

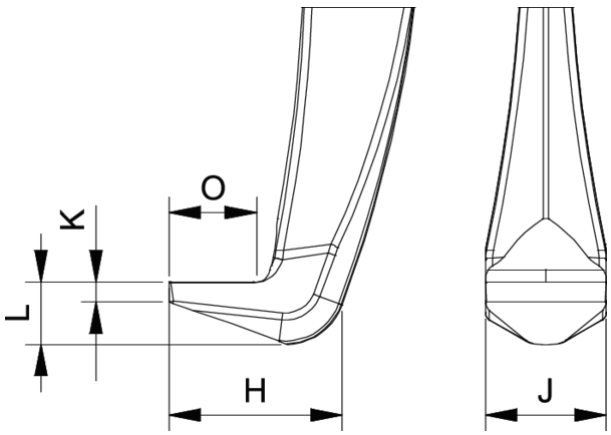

Afkorting	Attribuut	Wert
X	Totale breedte [mm]	446 mm
Y	Totale diepte [mm]	58 mm
Z	Totale hoogte [mm]	480 mm
A	Klemdiepte buiten aftrekken [mm]	400 mm

S1	Breedte over vlakken [mm]	12 mm
Cmin	Spanwijdte buiten aftrekken (min.) [mm]	0 mm
Cmax	Spanbreedte buiten aftrekken (max.) [mm]	400 mm
A6	Klemdiepte uitwendige aftrekking A6 (hydraulisch) [mm]	350 mm
K	Dikte van de haakwortel aan de punt (klauwdikte K) [mm]	5 mm
J	Haakbasisbreedte (klauwbreedte J) [mm]	30 mm
O	Bruikbare haakbasisdiepte (bruikbare klauwdiepte O) [mm]	23 mm
H	Totale haakworteldiepte (totale klauwdiepte H) [mm]	46 mm
L	Totale klauwdikte (L+1mm) (klauwafstand tot basisoppervlak) [mm]	20 mm
Tmax	Max. koppel [Nm]	20 Nm
Fmax	Maximale trekkracht [t]	12 t
Fmax	Max. trekkracht [kN]	120 kN

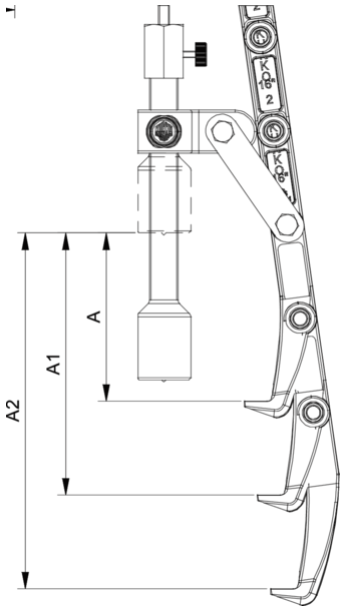

Afkorting	Attribuut	Wert
X	Totale breedte [mm]	446 mm
Y	Totale diepte [mm]	58 mm
Z	Totale hoogte [mm]	480 mm
A	Klemdiepte buiten aftrekken [mm]	400 mm
S1	Breedte over vlakken [mm]	12 mm
Cmin	Spanwijdte buiten aftrekken (min.) [mm]	0 mm
Cmax	Spanbreedte buiten aftrekken (max.) [mm]	400 mm
A6	Klemdiepte uitwendige aftrekking A6 (hydraulisch) [mm]	350 mm
K	Dikte van de haakwortel aan de punt (klauwdikte K) [mm]	5 mm
J	Haakbasisbreedte (klauwbreedte J) [mm]	30 mm
O	Bruikbare haakbasisdiepte (bruikbare klauwdiepte O) [mm]	23 mm
H	Totale haakworteldiepte (totale klauwdiepte H) [mm]	46 mm
L	Totale klauwdikte (L+1mm) (klauwafstand tot basisoppervlak) [mm]	20 mm
Tmax	Max. koppel [Nm]	20 Nm
Fmax	Maximale trekkracht [t]	12 t
Fmax	Max. trekkracht [kN]	120 kN

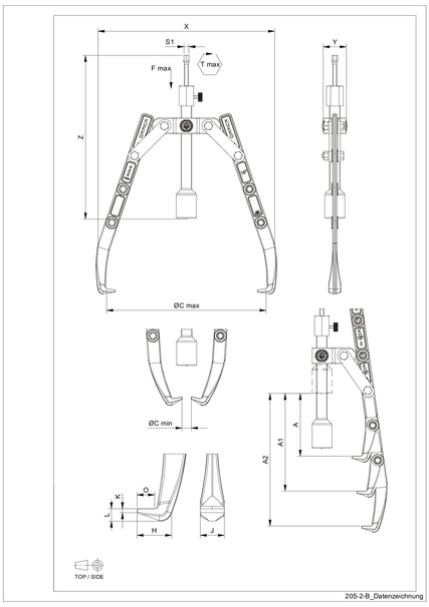

Afkorting	Attribuut	Wert
X	Totale breedte [mm]	446 mm
Y	Totale diepte [mm]	58 mm
Z	Totale hoogte [mm]	480 mm
A	Klemdiepte buiten aftrekken [mm]	400 mm
S1	Breedte over vlakken [mm]	12 mm
Cmin	Spanwijdte buiten aftrekken (min.) [mm]	0 mm
Cmax	Spanbreedte buiten aftrekken (max.) [mm]	400 mm
A6	Klemdiepte uitwendige aftrekking A6 (hydraulisch) [mm]	350 mm
K	Dikte van de haakwortel aan de punt (klauwdikte K) [mm]	5 mm
J	Haakbasisbreedte (klauwbreedte J) [mm]	30 mm
O	Bruikbare haakbasisdiepte (bruikbare klauwdiepte O) [mm]	23 mm
H	Totale haakworteldiepte (totale klauwdiepte H) [mm]	46 mm
L	Totale klauwdikte (L+1mm) (klauwafstand tot basisoppervlak) [mm]	20 mm
Tmax	Max. koppel [Nm]	20 Nm
Fmax	Maximale trekkracht [t]	12 t

Fmax	Max. trekkracht [kN]	120 kN