Pen | Mondolfo Ferro 1350248

Mondolfo Ferro LT 03 Mctc · 2025 · Tekening 2 · positie 202 (3 keer op deze tekening)

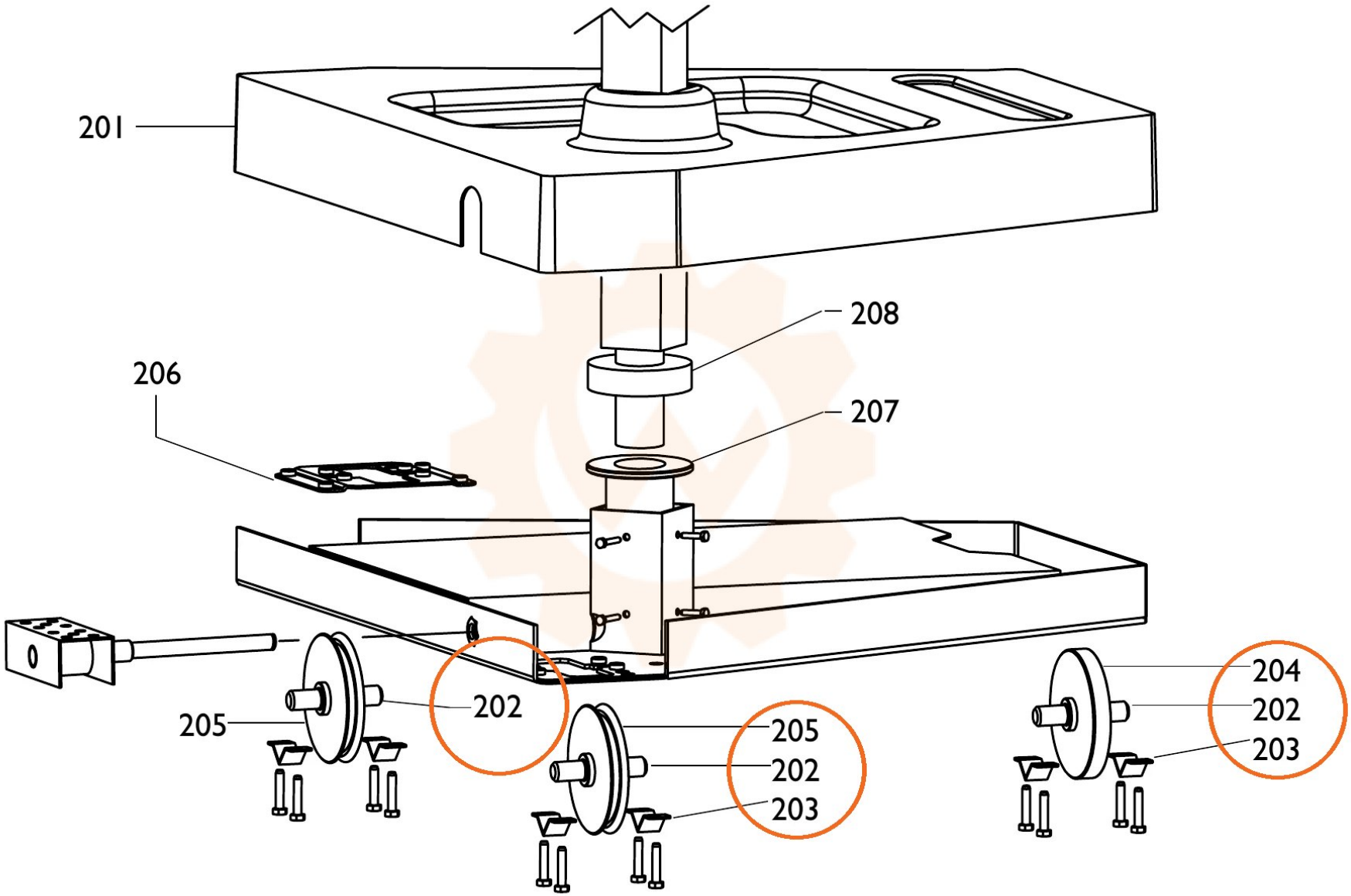
201
208
206
207
205
202
205
202
203
204
202
203