Veiligheidsklep G3/8 10 bar | Mondolfo Ferro 3-01844

Mondolfo Ferro Nitronic 300 - 500 - 2000 · 2015 · Tekening 1 · positie 39

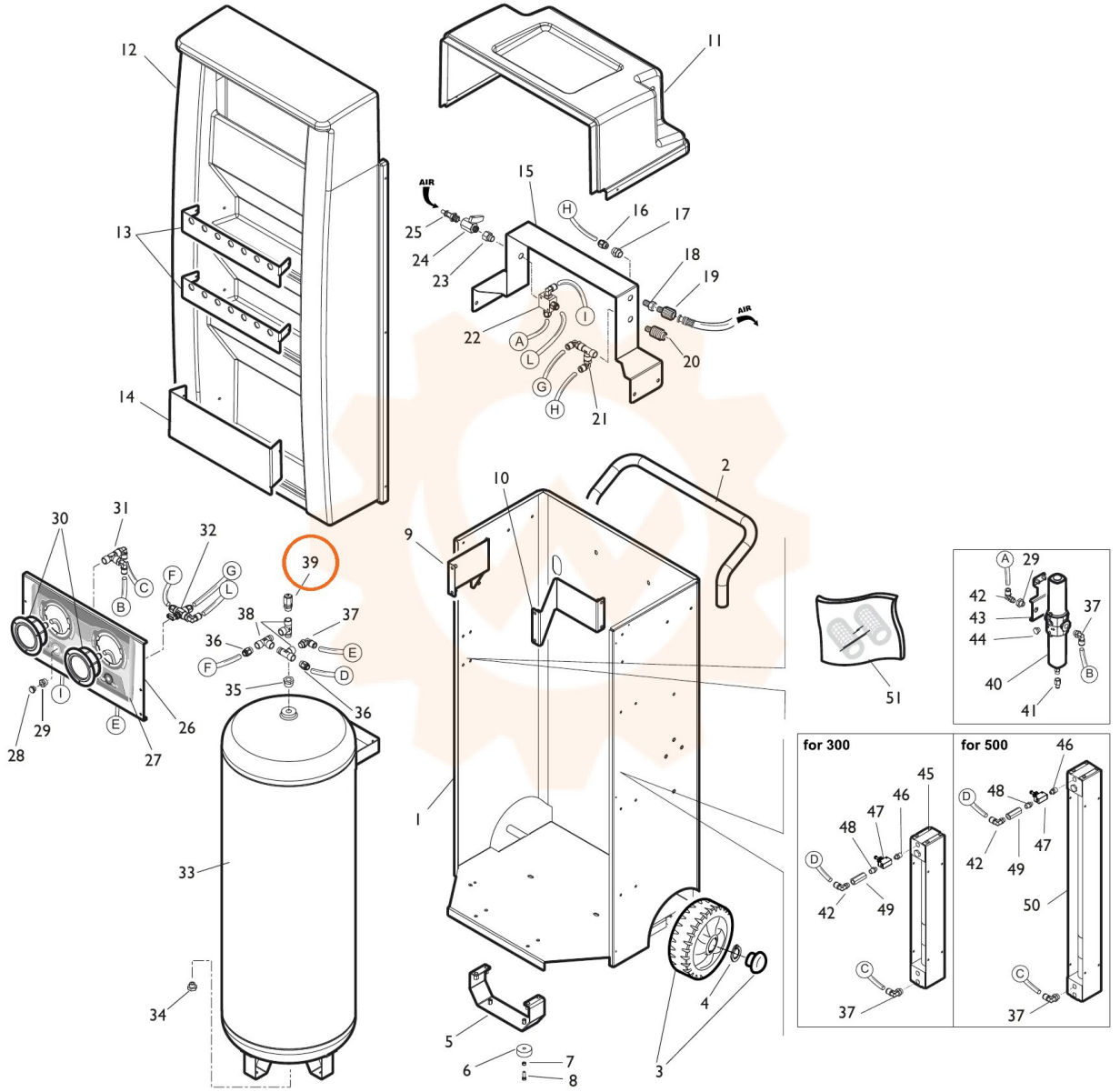

12
11
13
15
AIR
25
24
23
16
17
18
19
AIR
22
20
21
14
10
2
9
30
31
32
39
38
37
36
35
36
29
28
27
26
33
34
1
5
6
7
8
3
4
51
for 300
for 500