Zeskantmoer M16 zelfborgend | Mondolfo Ferro 422696

Mondolfo Ferro TBE155 Super · 2026 · Overzichtstekening · positie 9

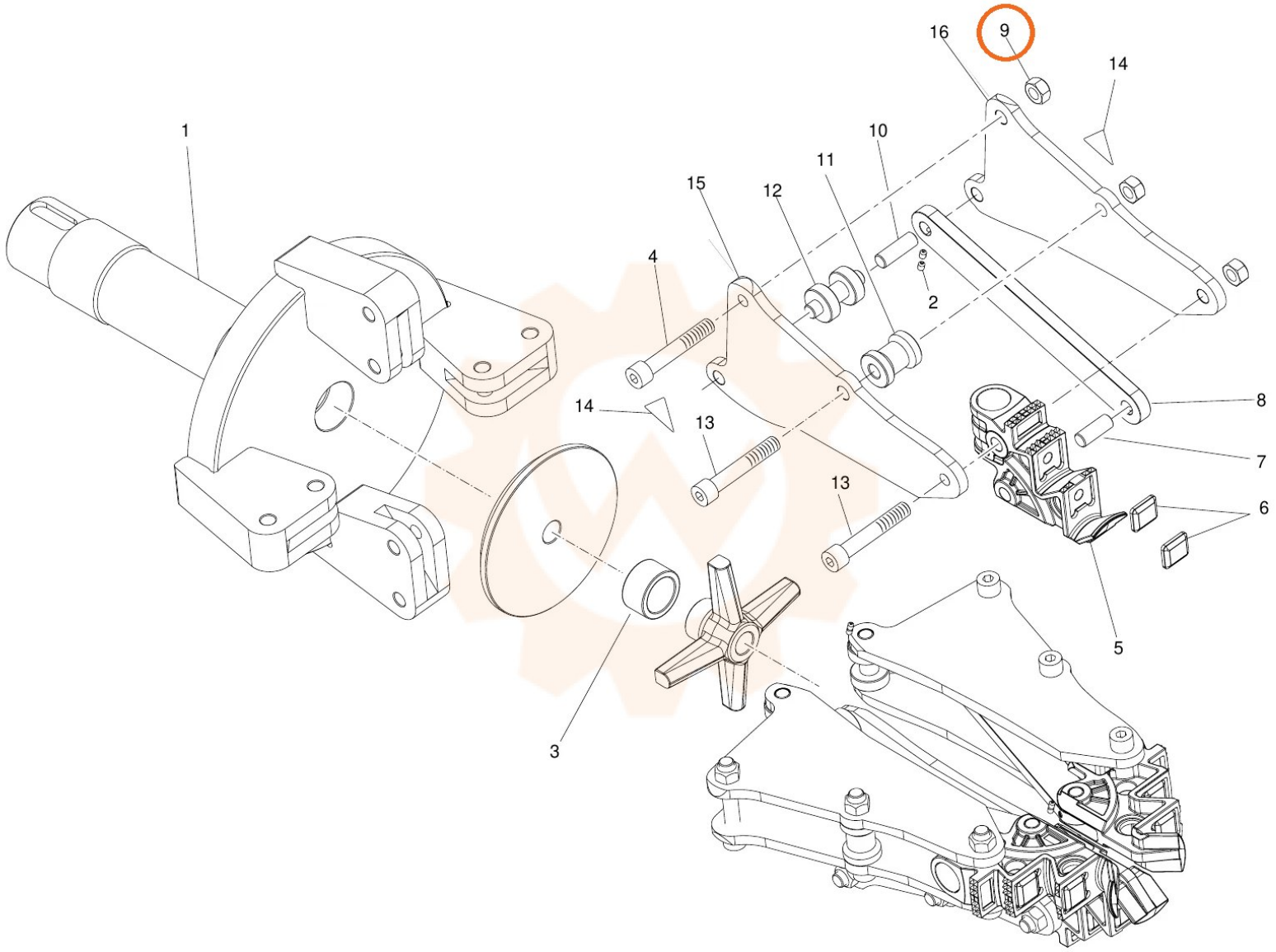
16
9
14
1
10
11
15
12
4
2
14
13
8
7
13
6
5
3