Kogel 5/16 | Mondolfo Ferro 2-00243

Mondolfo Ferro FBM38 · 2006 · Tekening 4 · positie 21

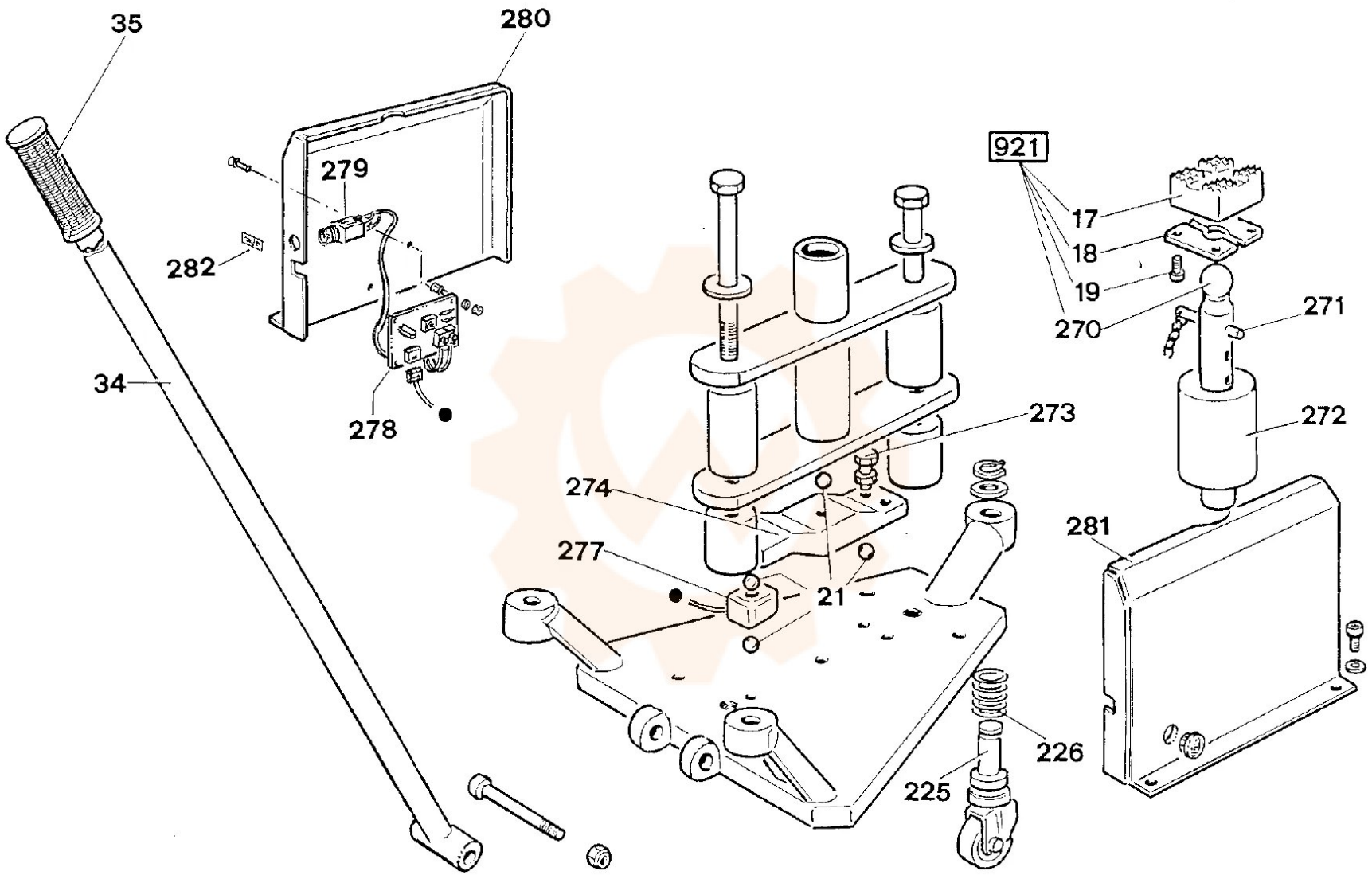

Onderdelentekening Mondolfo Ferro · Workshopparts B.V. · workshopparts.nl · artikelnummer 901704