Handvat | Mondolfo Ferro TC-40-1800010

Mondolfo Ferro TBE123 Mobile · 2015 · Tekening 9 · positie 77

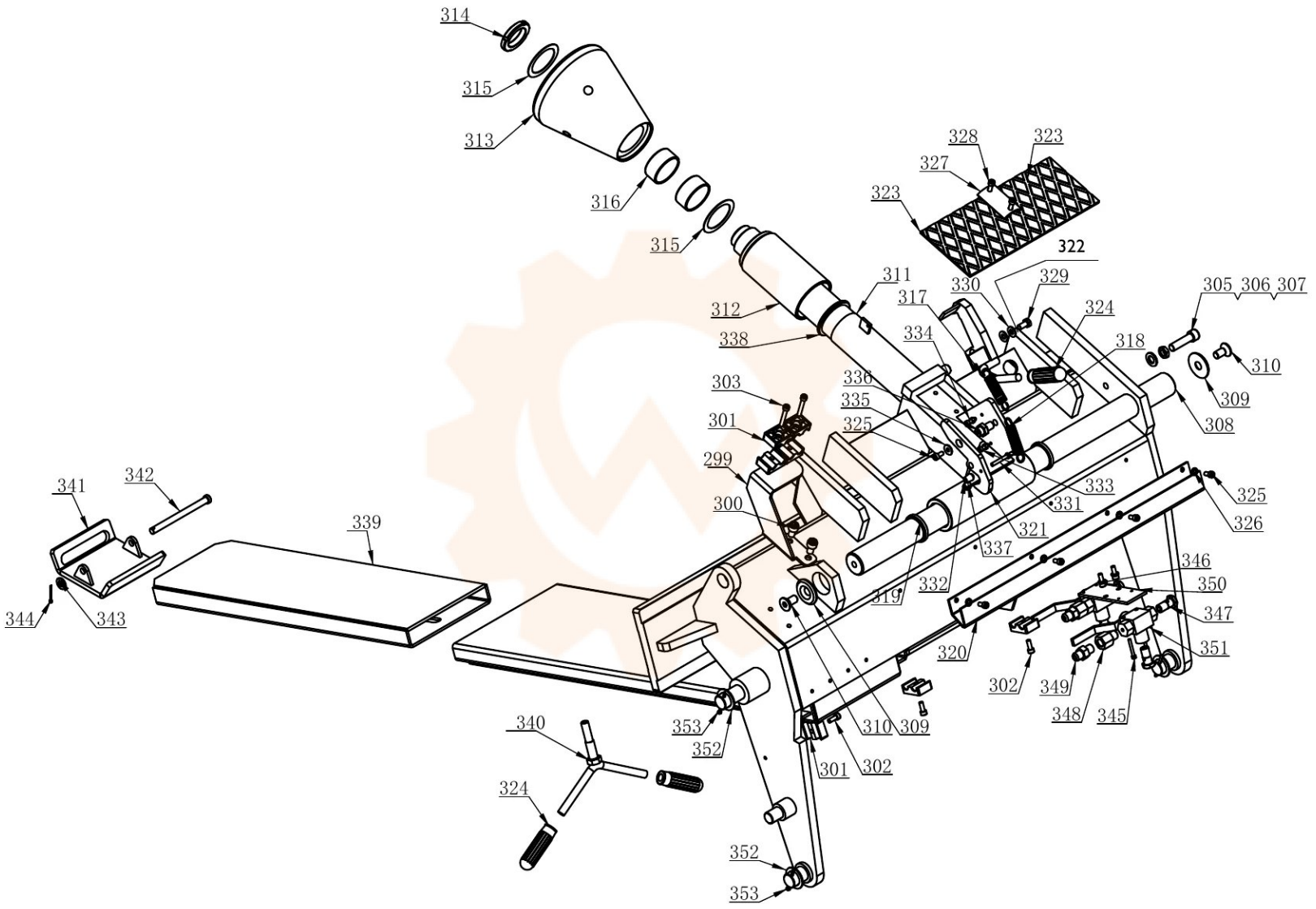
314
315
313
316
315
312
338
311
328
323
327
323
322
329
330
317
324
334
318
305 306 307
310
309
308
336
335
325
303
301
299
300
341
342
339
344
343
333
331
321
337
325
326
346
350
347
351
332
319
320
302
349
348
345
340
324
353
352
310
309
301
302
352
353