Zelfcentrerende pen | Mondolfo Ferro 3009956

Mondolfo Ferro TB125 · 2017 · Tekening 6 · positie 141

VERSIONE PRODOTTA DALLA MATR. MIA216489
VERSION PRODUCED FROM S/N MIA216489

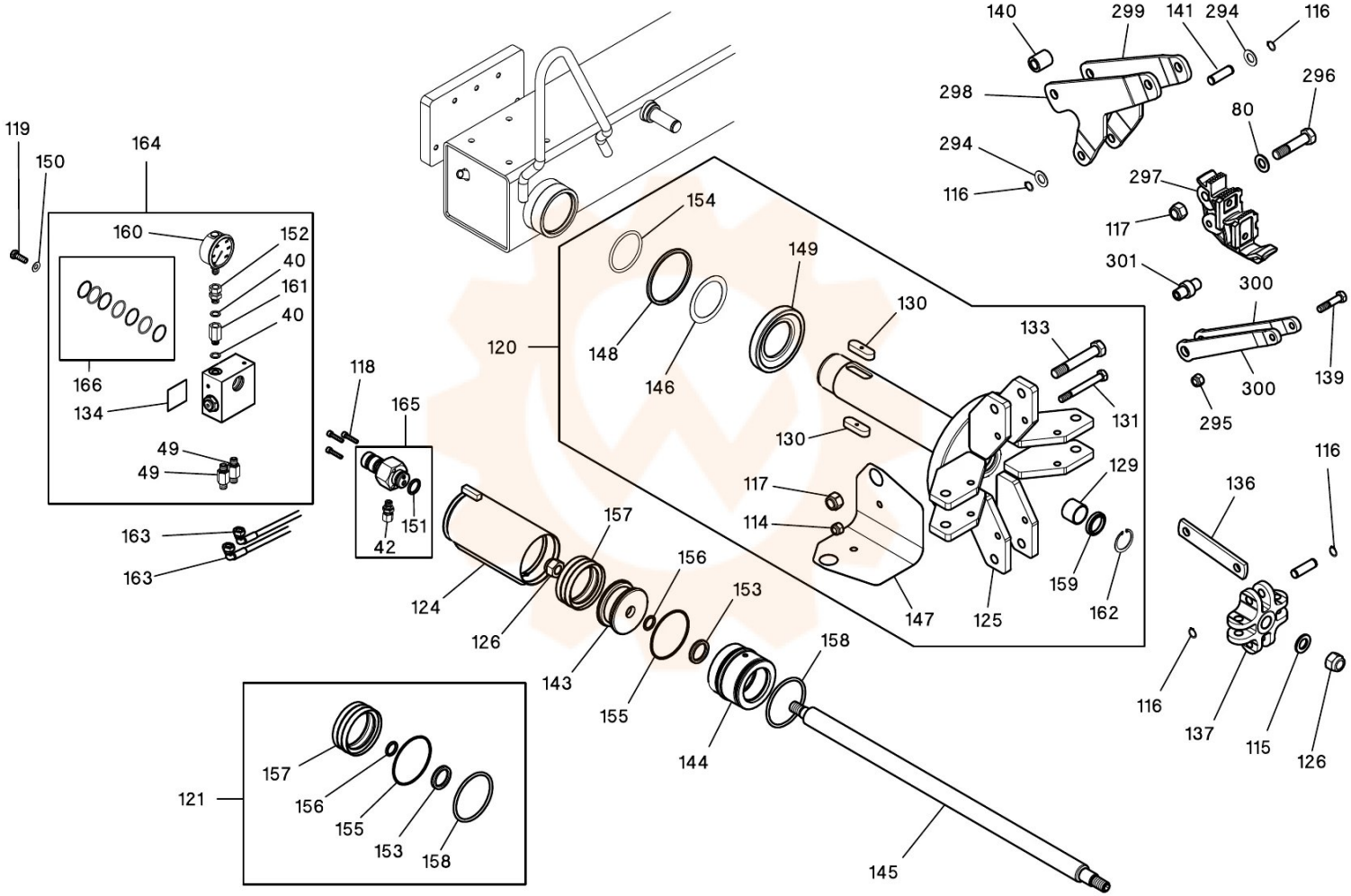

Onderdelentekening Mondolfo Ferro · Workshopparts B.V. · workshopparts.nl · artikelnummer 900774