Moer | Mondolfo Ferro TC-10-1340004

Mondolfo Ferro Startline S256 · 2019 · Tekening 26 · positie 10

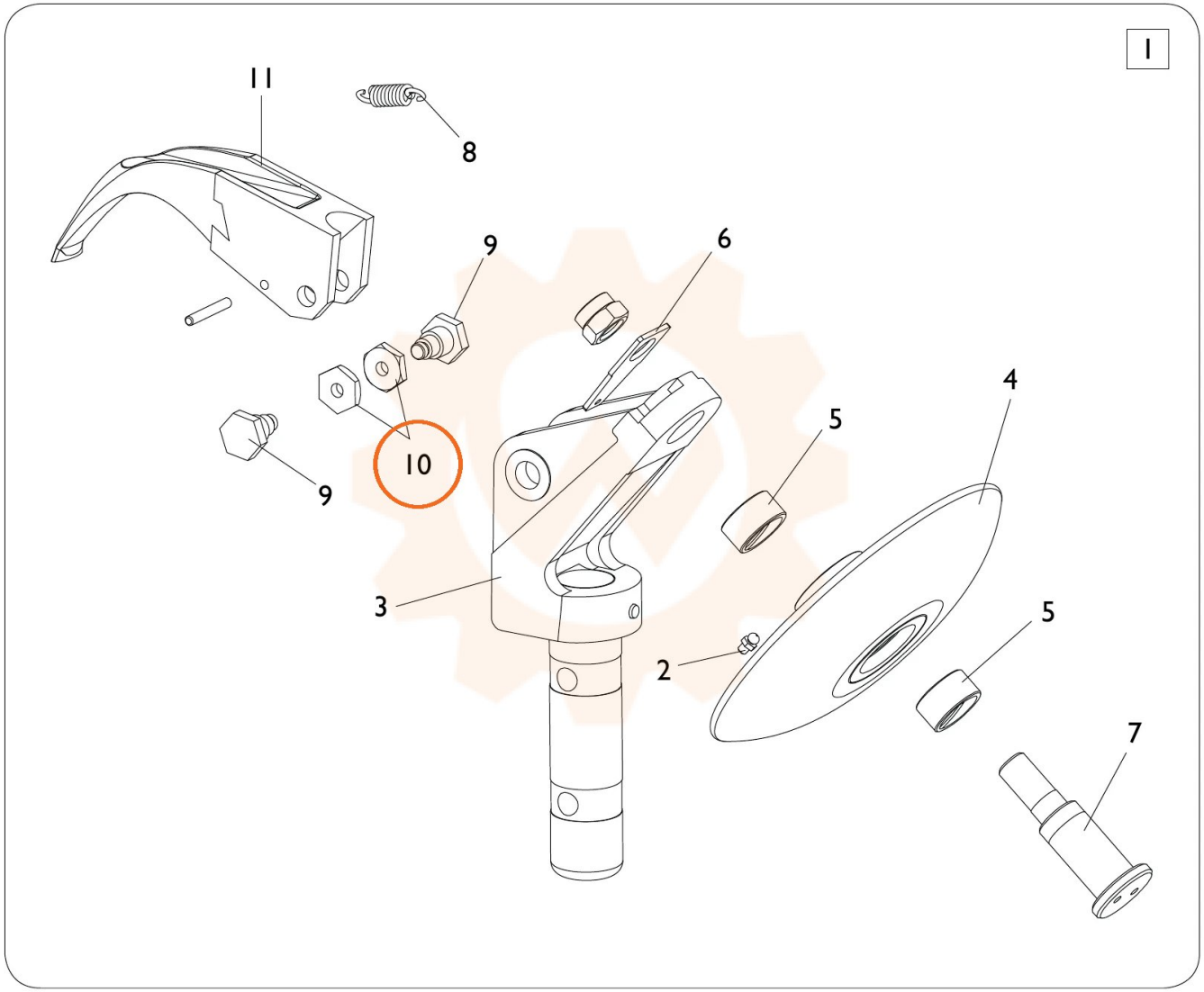
1
11
8
9
6
9
10
4
5
3
2
5
7