Borgmoer M8 | Mondolfo Ferro 2-01137

Mondolfo Ferro TC915XD TI · 2025 · Overzichtstekening · positie 4

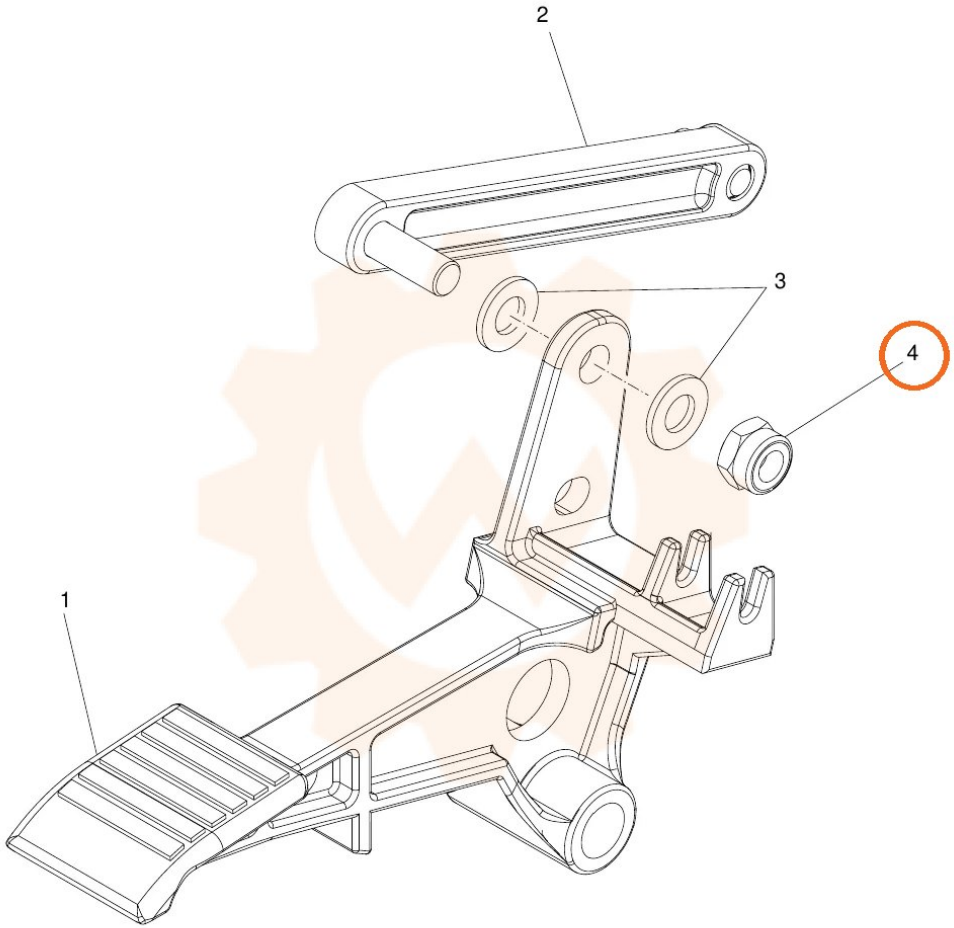
2
3
4
1