113-20 3-armiger Abzieher für Wälzlager (schwedisches Modell) mit Konusrändel, bis 125 mm Spannweite, 100 mm Spanntiefe



ANWENDUNGSBILD



BESCHREIBUNG

Die 3-armigen Abzieher mit Konusrändel der Baureihe 113 sind für den sachgerechten Ausbau von Wälzlagern in Zusammenarbeit mit einem skandinavischen Kugellagerhersteller entwickelt worden. Sowohl die Proportionen des Abziehers als auch die gleichbleibend geraden Abziehschenkel sind speziell auf die Anforderungen zum zentrischen Abziehen von kleinen und mittleren Lagern bei begrenzten Umgebungsverhältnissen zugeschnitten. Dadurch wird einer möglichen Beschädigung von Lager und Lagersitz beim Ausbau entgegengewirkt. Die Federn garantieren ein synchrones Öffnen bzw. Schließen der Abziehschenkel, wodurch ein einfacheres Handling sowie ein noch effizienteres Arbeiten ermöglicht werden. Die Kombination aus angezogenem Spannring und Federelement verhindert ein Abrutschen des Abziehers und sorgt damit zu jeder Zeit für einen besonders festen Halt. Gleichzeitig beschleunigt und erleichtert die Fixierung der Schenkel durch das Konusrändel das Arbeiten bei gleichbleibenden Abziehvorgängen mit identischer Spannweite. Die 3-Armigkeit garantiert eine gleichmäßige Lastverteilung und dadurch einen besonders sicheren Halt am abzuziehenden Teil.

EINSATZBEREICH

Zum zerstörungsfreien Abziehen von Lagern bei begrenzen Umgebungsverhältnissen.

BENEFIT

- Automatische Selbstzentrierung der Schenkel durch Anziehen des Spannrings
- Spannring und Federung sichert ein kraftschlüssiges Fixieren des Abziehers ohne Abspringen oder Ausweichen der Schenkel
- Krallenförmiger Schenkelabschluss umgreift das Lager formschlüssig
- Bei identischen Abziehvorgängen muss die Spannweite nur einmal eingestellt werden
- Abrutschsicherung am Spindelkopf für sicheres Arbeiten mit Schraubenschlüssel
- Spindelauslauf zum Schutz des Gewindes
- 3-Armigkeit sorgt für eine gleichmäßige Kraftverteilung und ermöglicht größere Abziehkräfte
- Sicheres Aufsetzen der Spindel durch drehbare Spindelspitze sowohl auf glatten Oberflächen als auch bei Zentrierungen (Switch Technology)

BEDIENUNG

- Spindel mittig auf der Welle ansetzen
- Spannring anziehen, bis die Schenkel das Lager kraftschlüssig umspannen
- Spindel zur Fixierung manuell auf Druck ziehen
- Sechskant am Spindelkopf mit einer Ratsche oder einem Ringmaulschlüssel in Bewegung setzen, bis das Lager gelöst ist

STAMMDATEN

GTIN [GTIN]	4021176422423
Ursprungsland	DE
Material	Werkzeugstahl
Baureihe	113
Gewicht Brutto [kg]	1,23 kg
Verpackungsinhalt	1 Stück
Verpackungsgesetz	Rezykkat rHDPE 61
Weltweite Vertriebsfähigkeit gegeben	Ja (REACH, RoHS, POP, PROP65, TSCA)

ERSATZTEILE

- 113-117_Ersatzspindel
- 113-20-100-S_3 Abzugshaken (Satz)
- 113-20-T_Traverse
- 612140_Zweiseitige Spindelspitze
- 614160_Mechanische Druckspindel | 0,22 kg

3-armiger Abzieher für Wälzlager (schwedisches Modell) mit Konusrändel, bis 125 mm Spannweite, 100 mm Spanntiefe

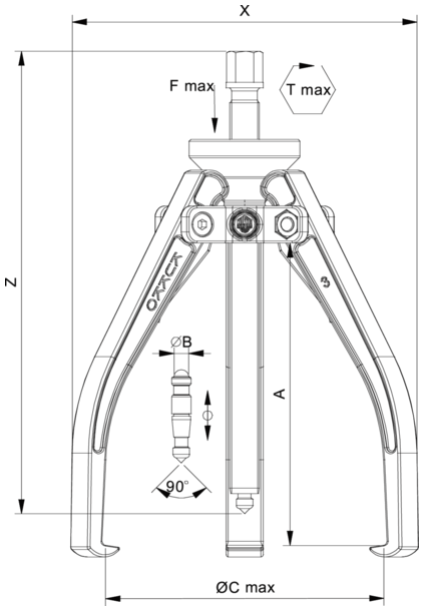

Abkürzung	Attribut	Wert
X	Gesamtbreite [mm]	139 mm
Y	Gesamttiefe [mm]	139 mm
Z	Höhe [mm]	181 mm
A	Spanntiefe Aussenabziehen [mm]	100 mm
S1	Schlüsselweite Betätigungssechskant [mm]	17 mm
Cmin	Spannweite Aussenabziehen (min.) [mm]	1 mm
Cmax	Spannweite Aussenabziehen (max.) [mm]	125 mm
K	Hakenfußstärke an der Spitze (Klauenstärke K) [mm]	3 mm
J	Hakenfußbreite (Klauenbreite J) [mm]	15 mm
O	Hakenfußtiefe nutzbar (Klauentiefe nutzbar O) [mm]	8 mm
H	Hakenfußtiefe gesamt (Klauentiefe gesamt H) [mm]	15 mm
L	Klauenstärke gesamt (L+1mm) (Klauenabstand zur Grundfläche) [mm]	6,5 mm
Tmax	max. Drehmoment [Nm]	45 Nm
Fmax	max. Zugkraft [t]	3 t
Fmax	max. Zugkraft [kN]	30 kN

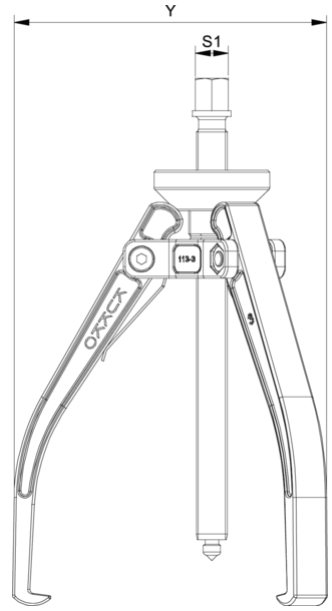

Abkürzung	Attribut	Wert
X	Gesamtbreite [mm]	139 mm
Y	Gesamttiefe [mm]	139 mm
Z	Höhe [mm]	181 mm
A	Spanntiefe Aussenabziehen [mm]	100 mm
S1	Schlüsselweite Betätigungssechskant [mm]	17 mm
Cmin	Spannweite Aussenabziehen (min.) [mm]	1 mm
Cmax	Spannweite Aussenabziehen (max.) [mm]	125 mm
K	Hakenfußstärke an der Spitze (Klauenstärke K) [mm]	3 mm
J	Hakenfußbreite (Klauenbreite J) [mm]	15 mm
O	Hakenfußtiefe nutzbar (Klauentiefe nutzbar O) [mm]	8 mm
H	Hakenfußtiefe gesamt (Klauentiefe gesamt H) [mm]	15 mm
L	Klauenstärke gesamt (L+1mm) (Klauenabstand zur Grundfläche) [mm]	6,5 mm
Tmax	max. Drehmoment [Nm]	45 Nm
Fmax	max. Zugkraft [t]	3 t
Fmax	max. Zugkraft [kN]	30 kN

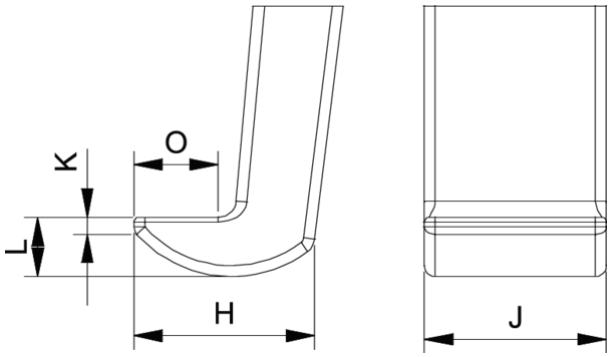

Abkürzung	Attribut	Wert
X	Gesamtbreite [mm]	139 mm
Y	Gesamttiefe [mm]	139 mm
Z	Höhe [mm]	181 mm
A	Spanntiefe Aussenabziehen [mm]	100 mm
S1	Schlüsselweite Betätigungssechskant [mm]	17 mm
Cmin	Spannweite Aussenabziehen (min.) [mm]	1 mm
Cmax	Spannweite Aussenabziehen (max.) [mm]	125 mm
K	Hakenfußstärke an der Spitze (Klauenstärke K) [mm]	3 mm
J	Hakenfußbreite (Klauenbreite J) [mm]	15 mm

O	Hakenfußtiefe nutzbar (Klauentiefe nutzbar O) [mm]	8 mm
H	Hakenfußtiefe gesamt (Klauentiefe gesamt H) [mm]	15 mm
L	Klauenstärke gesamt (L+1mm) (Klauenabstand zur Grundfläche) [mm]	6,5 mm
Tmax	max. Drehmoment [Nm]	45 Nm
Fmax	max. Zugkraft [t]	3 t
Fmax	max. Zugkraft [kN]	30 kN