Riem 50/60HZ | Mondolfo Ferro 3-01649

Mondolfo Ferro Aquila Rapax · 2025 · Tekening 35 · positie 3

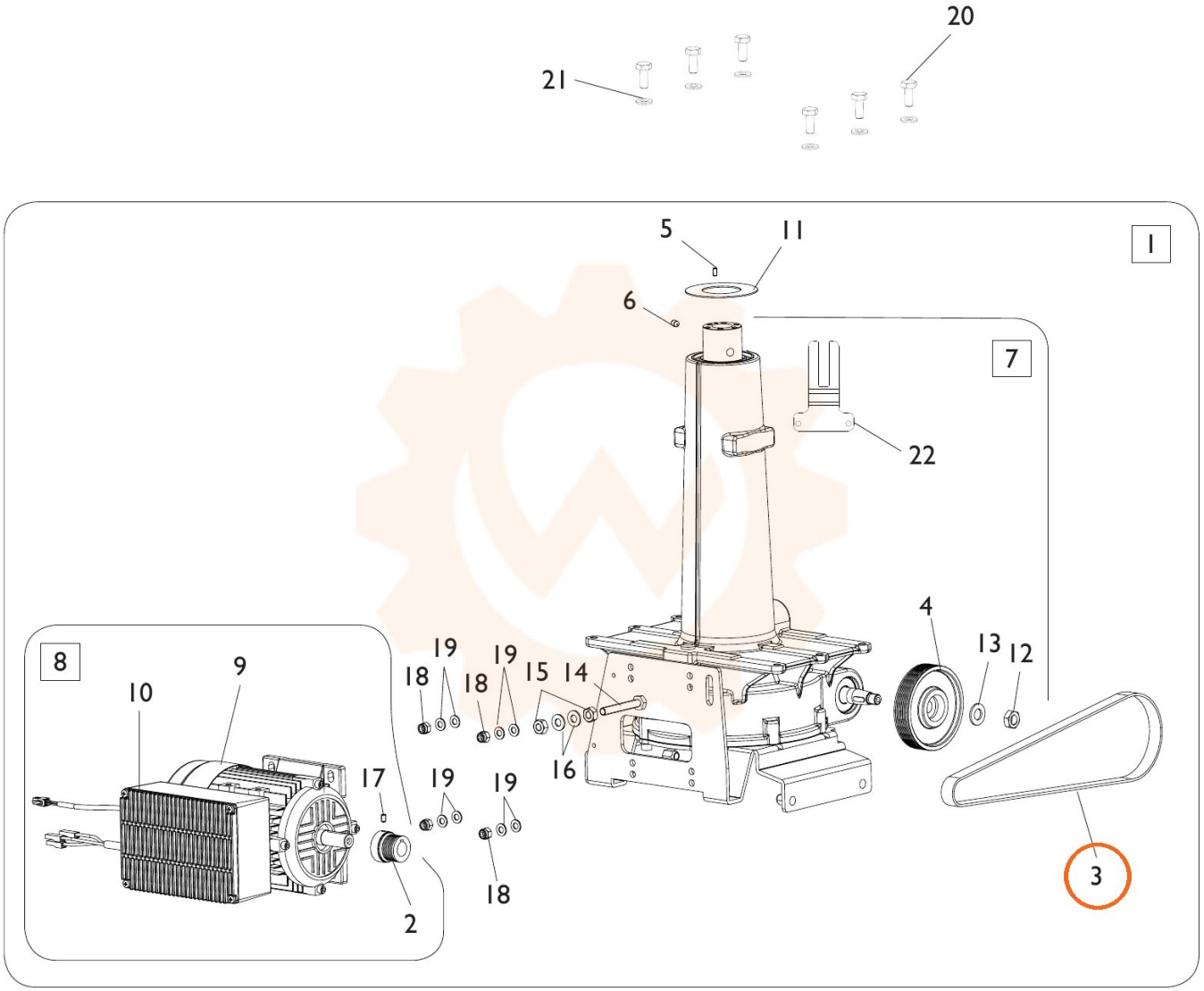
20
21
1
5
11
6
7
22
4
13
12
8
9
10
19
18
19
18
15
14
16
19
19
17
18
2
3