# 30-3xS Universele trekker, 3-armig, met smalle, snel verstelbare trekhaken, tot 250 mm klembereik, 200 mm spandiepte




## BESCHRIJVING

De 3-armige universele trekkers van de serie 30xS met smalle, snelverstelbare trekhaken worden ingezet voor het veilige en gebruiksvriendelijke trekken van lagers, tandwielen en schijven in alle gangbare maten in ambacht, werkplaats en industrie. Hiermee kan elk onderdeel worden losgemaakt dat op een as zit en van buiten vrij toegankelijk is. De smalle trekhaken zorgen ervoor dat ook nauwe en slecht toegankelijke tussenruimten worden bereikt. De groene Soft-Touch-kartelknoppen garanderen zelfs bij natte of olieachtige handen het hoogste bedieningscomfort. De 3-armige uitvoering garandeert een gelijkmatige lastverdeling en daardoor een bijzonder veilige houvast op het te trekken onderdeel.

## TOEPASSINGSGEBIED

Voor het veilig en gebruiksvriendelijk trekken van lagers, tandwielen en schijven in alle gangbare maten voor Ambacht, werkplaats en Industrie.

## VOORDEEL

- Smalle trekhaken grijpen optimaal bij krappe en slecht toegankelijke plaatsen
- De 3-armige uitvoering zorgt voor een gelijkmatige krachtverdeling en maakt een hogere trekkracht mogelijk.
- Eenvoudig, handmatig losmaken van de trekhaken door de handstelschroef (Quick Adjust Technology)
- Ook toepasbaar bij excentrische componenten door vrij beweeglijke, op de Brug glijdende trekhaken
- Zeshoekig profiel aan de Brug om veilig tegen te houden
- Snelverstelbare trekhaken garanderen een onmiddellijke aanpassing aan elk klembereik tussen 2 mm en 250 mm
- Afschuifveilige ophanging van de klauw in het glijstuk (armlock technologie)
- Veilige plaatsing van de spindel dankzij de draaibare spindelpunt, zowel op gladde oppervlakken als bij centreringen (Switch Technology)
- Optioneel om te bouwen van een buitentrekker naar een binnentrekker door de trekhaken om te draaien.
- Trekhaken, spindel en Brug beschikken over een onderdeelnummer voor een eenvoudige nabestelling
- Uitloop van de spindel ter bescherming van de Schroefdraad
- Trekkers zijn geëtiketteerd met technische attributen en fabrikantinformatie (etiket)

## OPERATIE

- Trekhaken van buiten op het te trekken onderdeel plaatsen
- Klauwen onder het onderdeel schuiven
- Gebruik de handstelschroef voor de handmatige bevestiging van de trekhaken
- Trek de spindel handmatig op druk om vast te zetten
- Breng de Zeskant aan de spindelkop met een ratel of een ringsleutel in beweging, totdat het onderdeel los is

## STAMGEGEVENS

| | |
|---|---|
| GTIN [GTIN] | 4021176080463 |
| Land van herkomst | DE |
| Materiaal | Gereedschapsstaal |
| Serie | 30xS |
| Brutogewicht [kg] | 9,73 kg |
| Inhoud van de verpakking | 1 deel |
| Verpakkingswet | Rezykkat rHDPE 61 |
| Wereldwijde verkoopbaarheid | Ja (REACH, RoHS, POP, PROP65, TSCA) |

## ONDERDELEN

- 3-203-Sx_3 Smalle, snel verstelbare trekhaken (set)
- 30-3-T_Brug
- 626300_Spindel

# Universele trekker, 3-armig, met smalle, snel verstelbare trekhaken, tot 250 mm klembereik, 200 mm spandiepte

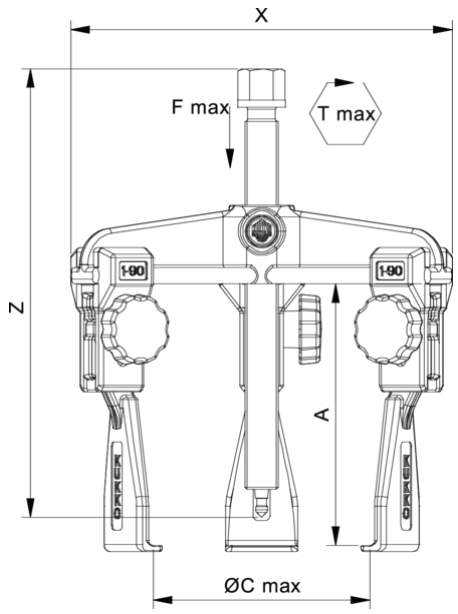


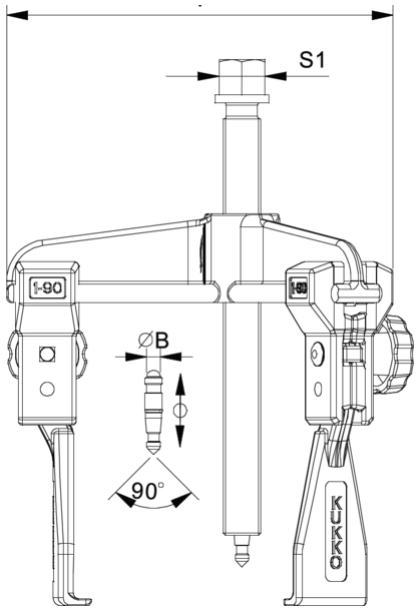


| Afkorting | Attribuut | Wert |
|---|---|---|
| X | Totale breedte [mm] | 330 mm |
| Y | Totale diepte [mm] | 330 mm |
| Z | Totale hoogte [mm] | 337 mm |
| A | Klemdiepte buiten aftrekken [mm] | 200 mm |
| S1 | Breedte over vlakken [mm] | 27 mm |
| S2 | Breedte over vlakken [mm] | 46 mm |
| Cmin | Spanwijdte buiten aftrekken (min.) [mm] | 2 mm |
| Cmax | Spanbreedte buiten aftrekken (max.) [mm] | 250 mm |
| K | Dikte van de haakwortel aan de punt (klauwdikte K) [mm] | 6,5 mm |
| J | Haakbasisbreedte (klauwbreedte J) [mm] | 35 mm |
| O | Bruikbare haakbasisdiepte (bruikbare klauwdiepte O) [mm] | 22 mm |
| H | Totale haakworteldiepte (totale klauwdiepte H) [mm] | 52 mm |
| L | Totale klauwdikte (L+1mm) (klauwafstand tot basisoppervlak) [mm] | 6,5 mm |
| Emin | Spanbreedte binnenverlenging (min.) [mm] | 180 mm |
| Emax | Spanbreedte binnenste verlenging (max.) [mm] | 340 mm |
| Tmax | Max. koppel [Nm] | 390 Nm |
| Fmax | Maximale trekkracht [t] | 13.5 t |
| Fmax | Max. trekkracht [kN] | 135 kN |


| Afkorting | Attribuut | Wert |
|---|---|---|
| X | Totale breedte [mm] | 330 mm |
| Y | Totale diepte [mm] | 330 mm |
| Z | Totale hoogte [mm] | 337 mm |
| A | Klemdiepte buiten aftrekken [mm] | 200 mm |
| S1 | Breedte over vlakken [mm] | 27 mm |
| S2 | Breedte over vlakken [mm] | 46 mm |
| Cmin | Spanwijdte buiten aftrekken (min.) [mm] | 2 mm |
| Cmax | Spanbreedte buiten aftrekken (max.) [mm] | 250 mm |
| K | Dikte van de haakwortel aan de punt (klauwdikte K) [mm] | 6,5 mm |
| J | Haakbasisbreedte (klauwbreedte J) [mm] | 35 mm |
| O | Bruikbare haakbasisdiepte (bruikbare klauwdiepte O) [mm] | 22 mm |
| H | Totale haakworteldiepte (totale klauwdiepte H) [mm] | 52 mm |
| L | Totale klauwdikte (L+1mm) (klauwafstand tot basisoppervlak) [mm] | 6,5 mm |
| Emin | Spanbreedte binnenverlenging (min.) [mm] | 180 mm |
| Emax | Spanbreedte binnenste verlenging (max.) [mm] | 340 mm |
| Tmax | Max. koppel [Nm] | 390 Nm |
| Fmax | Maximale trekkracht [t] | 13.5 t |
| Fmax | Max. trekkracht [kN] | 135 kN |


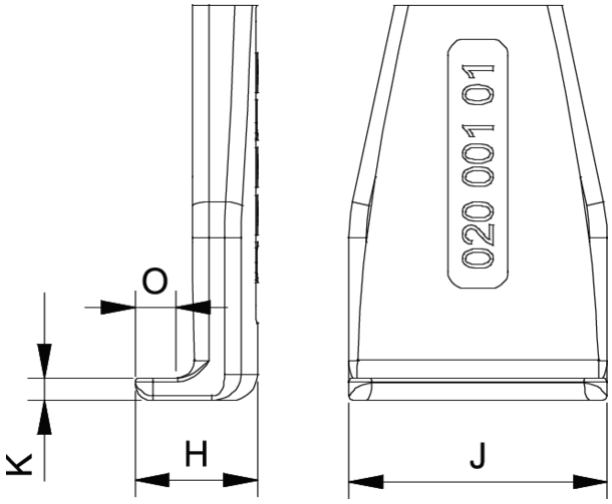

| Afkorting | Attribuut | Wert |
|---|---|---|
| X | Totale breedte [mm] | 330 mm |
| Y | Totale diepte [mm] | 330 mm |
| Z | Totale hoogte [mm] | 337 mm |
| A | Klemdiepte buiten aftrekken [mm] | 200 mm |
| S1 | Breedte over vlakken [mm] | 27 mm |
| S2 | Breedte over vlakken [mm] | 46 mm |
| Cmin | Spanwijdte buiten aftrekken (min.) [mm] | 2 mm |
| Cmax | Spanbreedte buiten aftrekken (max.) [mm] | 250 mm |
| K | Dikte van de haakwortel aan de punt (klauwdikte K) [mm] | 6,5 mm |
| J | Haakbasisbreedte (klauwbreedte J) [mm] | 35 mm |
| O | Bruikbare haakbasisdiepte (bruikbare klauwdiepte O) [mm] | 22 mm |
| H | Totale haakworteldiepte (totale klauwdiepte H) [mm] | 52 mm |
| L | Totale klauwdikte (L+1mm) (klauwafstand tot basisoppervlak) [mm] | 6,5 mm |
| Emin | Spanbreedte binnenverlenging (min.) [mm] | 180 mm |
| Emax | Spanbreedte binnenste verlenging (max.) [mm] | 340 mm |
| Tmax | Max. koppel [Nm] | 390 Nm |
| Fmax | Maximale trekkracht [t] | 13.5 t |
| Fmax | Max. trekkracht [kN] | 135 kN |

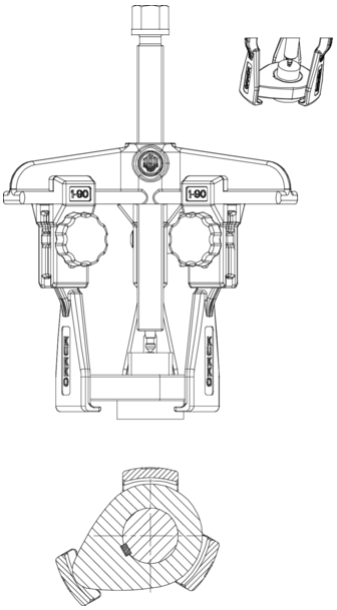





| Afkorting | Attribuut | Wert |
|---|---|---|
| X | Totale breedte [mm] | 330 mm |
| Y | Totale diepte [mm] | 330 mm |
| Z | Totale hoogte [mm] | 337 mm |
| A | Klemdiepte buiten aftrekken [mm] | 200 mm |
| S1 | Breedte over vlakken [mm] | 27 mm |
| S2 | Breedte over vlakken [mm] | 46 mm |
| Cmin | Spanwijdte buiten aftrekken (min.) [mm] | 2 mm |
| Cmax | Spanbreedte buiten aftrekken (max.) [mm] | 250 mm |
| K | Dikte van de haakwortel aan de punt (klauwdikte K) [mm] | 6,5 mm |
| J | Haakbasisbreedte (klauwbreedte J) [mm] | 35 mm |
| O | Bruikbare haakbasisdiepte (bruikbare klauwdiepte O) [mm] | 22 mm |
| H | Totale haakworteldiepte (totale klauwdiepte H) [mm] | 52 mm |
| L | Totale klauwdikte (L+1mm) (klauwafstand tot basisoppervlak) [mm] | 6,5 mm |
| Emin | Spanbreedte binnenverlenging (min.) [mm] | 180 mm |
| Emax | Spanbreedte binnenste verlenging (max.) [mm] | 340 mm |
| Tmax | Max. koppel [Nm] | 390 Nm |
| Fmax | Maximale trekkracht [t] | 13.5 t |
| Fmax | Max. trekkracht [kN] | 135 kN |