Klep | Mondolfo Ferro 3-00371

Mondolfo Ferro TC975XD TI · 2025 · Overzichtstekening · positie 1

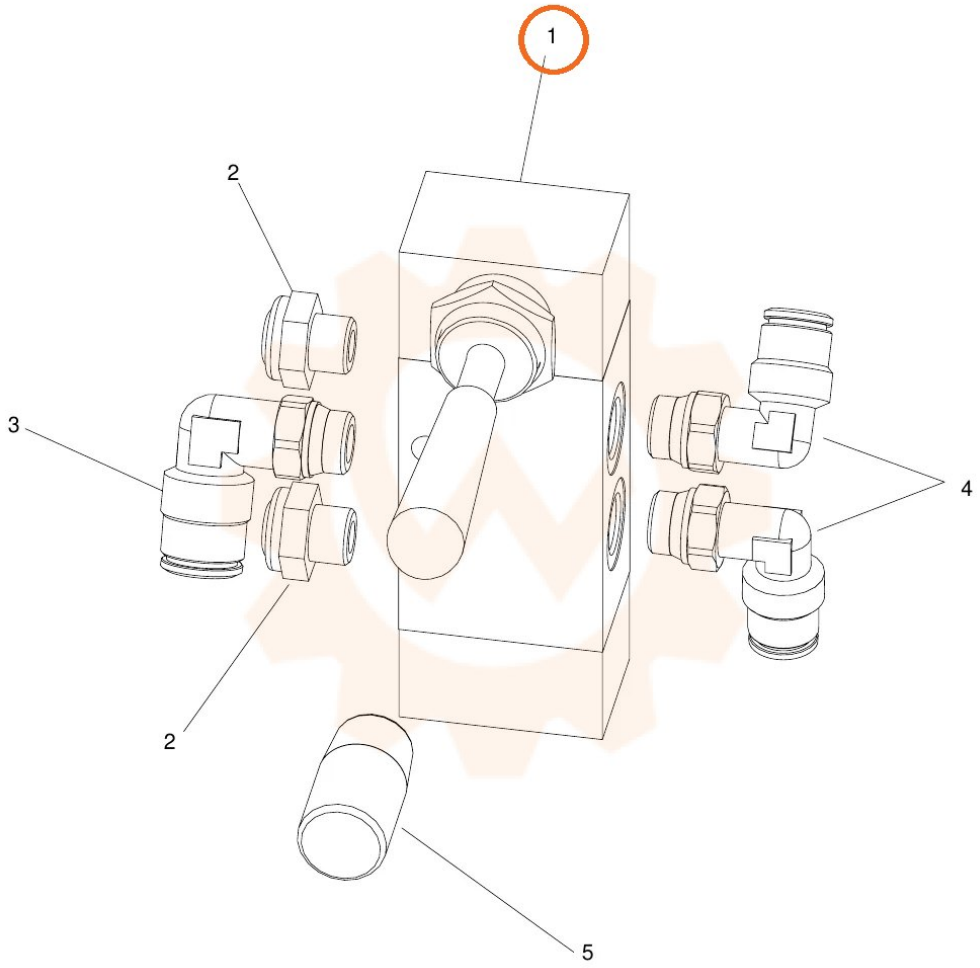
1
2
3
4
2
5