Borgmoer M4 | Mondolfo Ferro 2-01018

Mondolfo Ferro MT6450 - MT6650 · 2025 · Overzichtstekening · positie 7

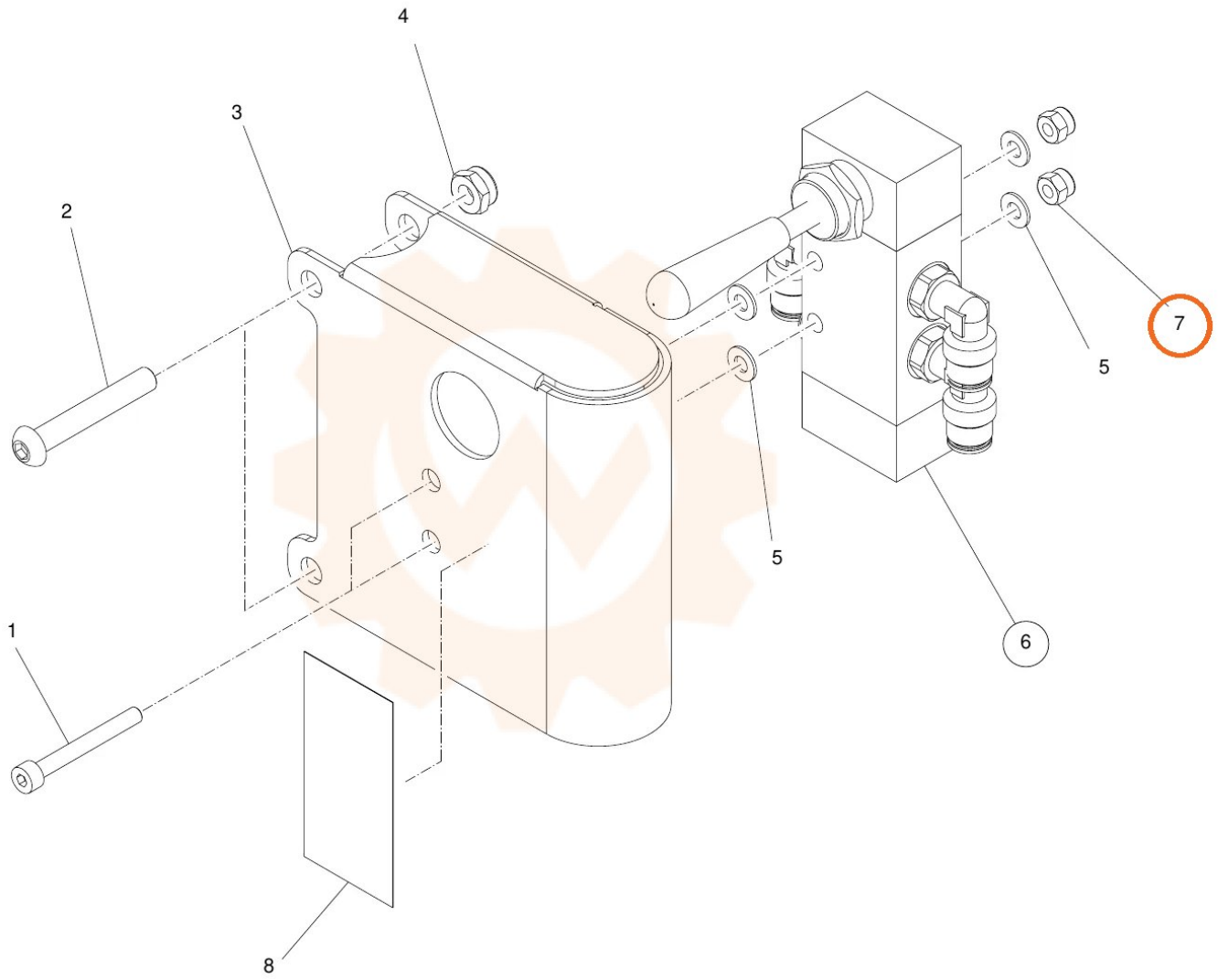
4
3
2
7
5
5
6
1
8