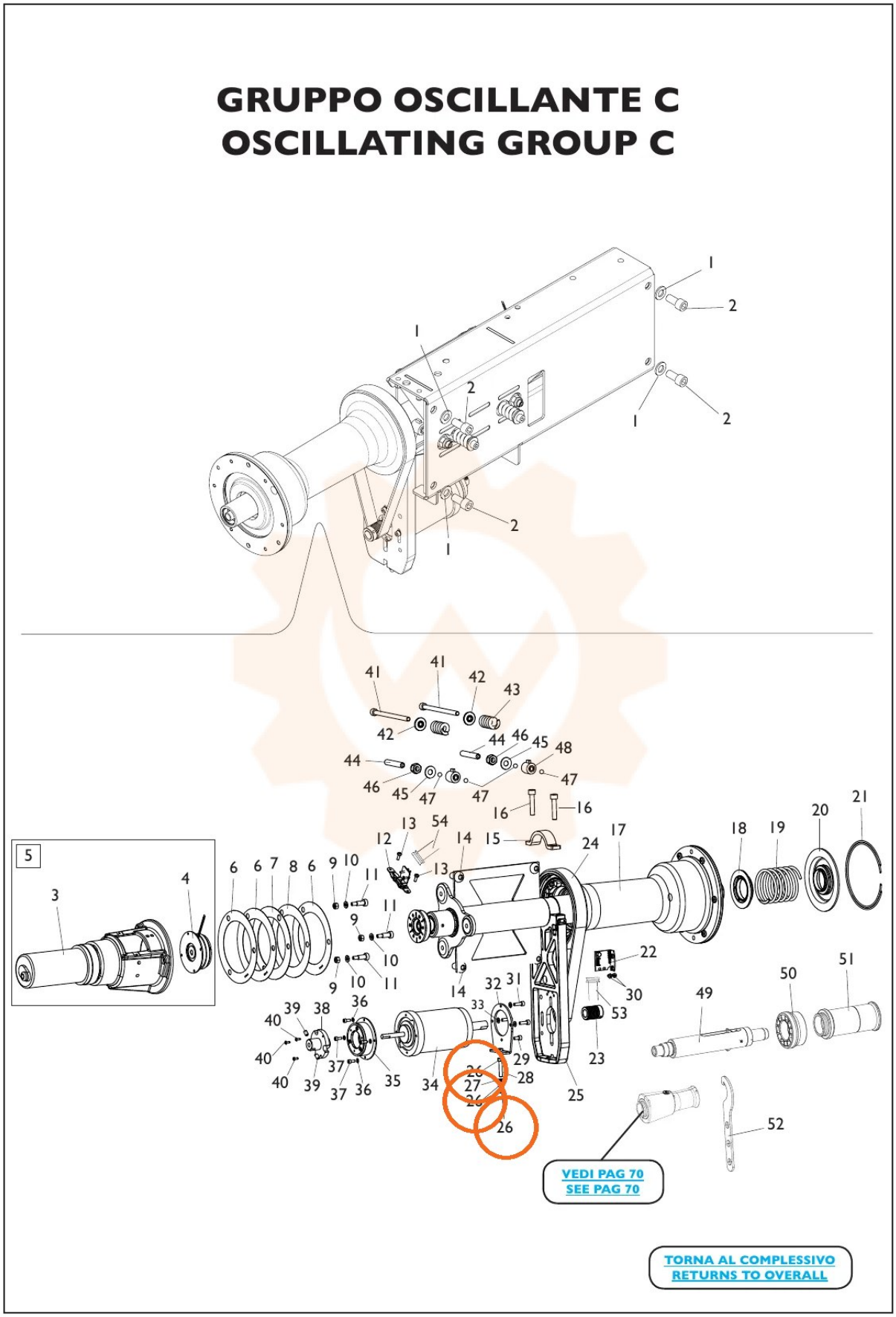
GRUPPO OSCILLANTE C
OSCILLATING GROUP C
VEDI PAG 70
SEE PAG 70
TORNA AL COMPLESSIVO
RETURNS TO OVERALL