Draaisector | Mondolfo Ferro 4-101829

Mondolfo Ferro MT3000 Van · 2015 · Tekening 6 · positie 8

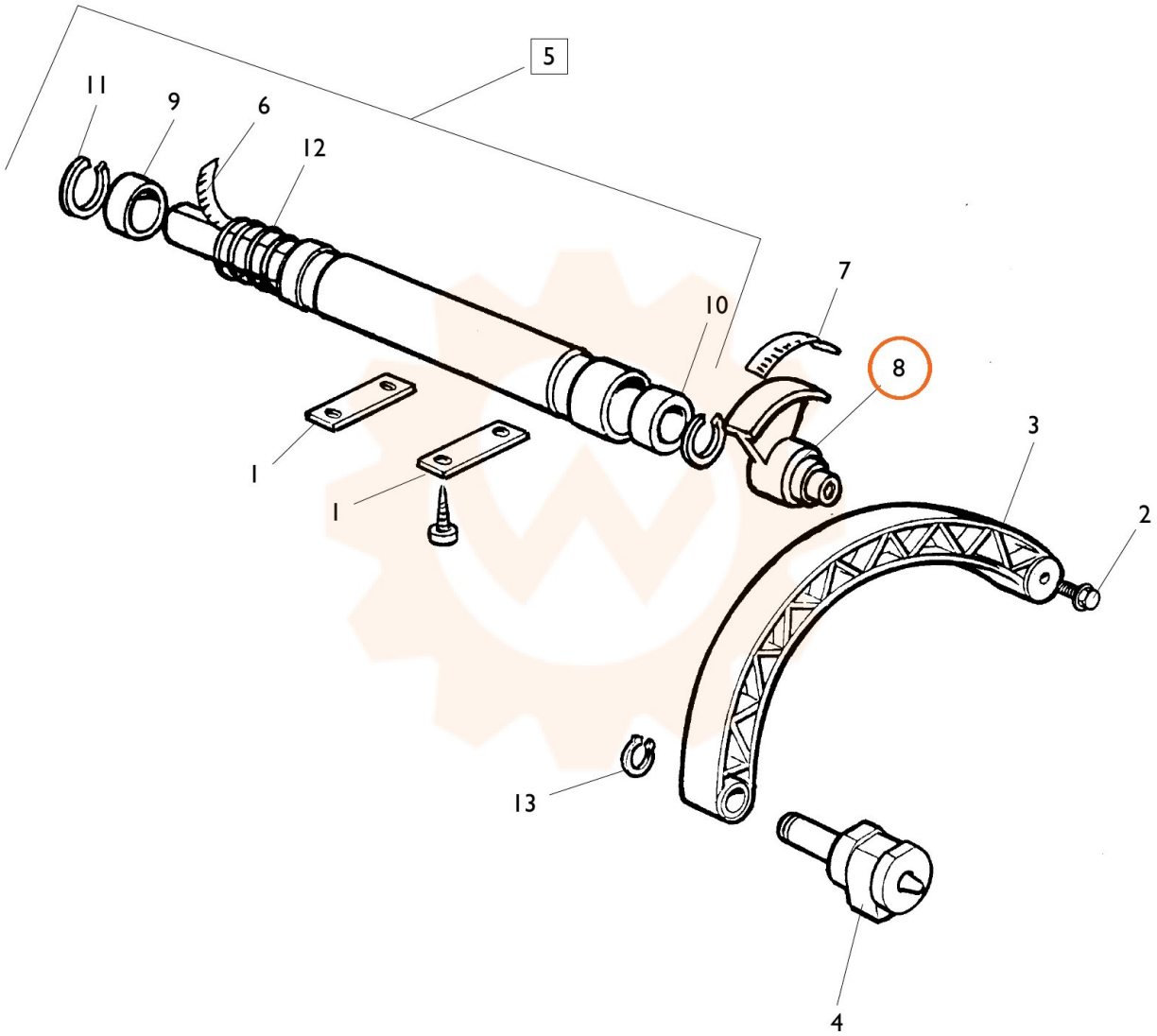
5
11
9
6
12
7
10
8
3
2
1
1
13
4