Motorpoelie D. 34 | Mondolfo Ferro 4-104329

Mondolfo Ferro Aquila Rapax · 2025 · Tekening 35 · positie 2

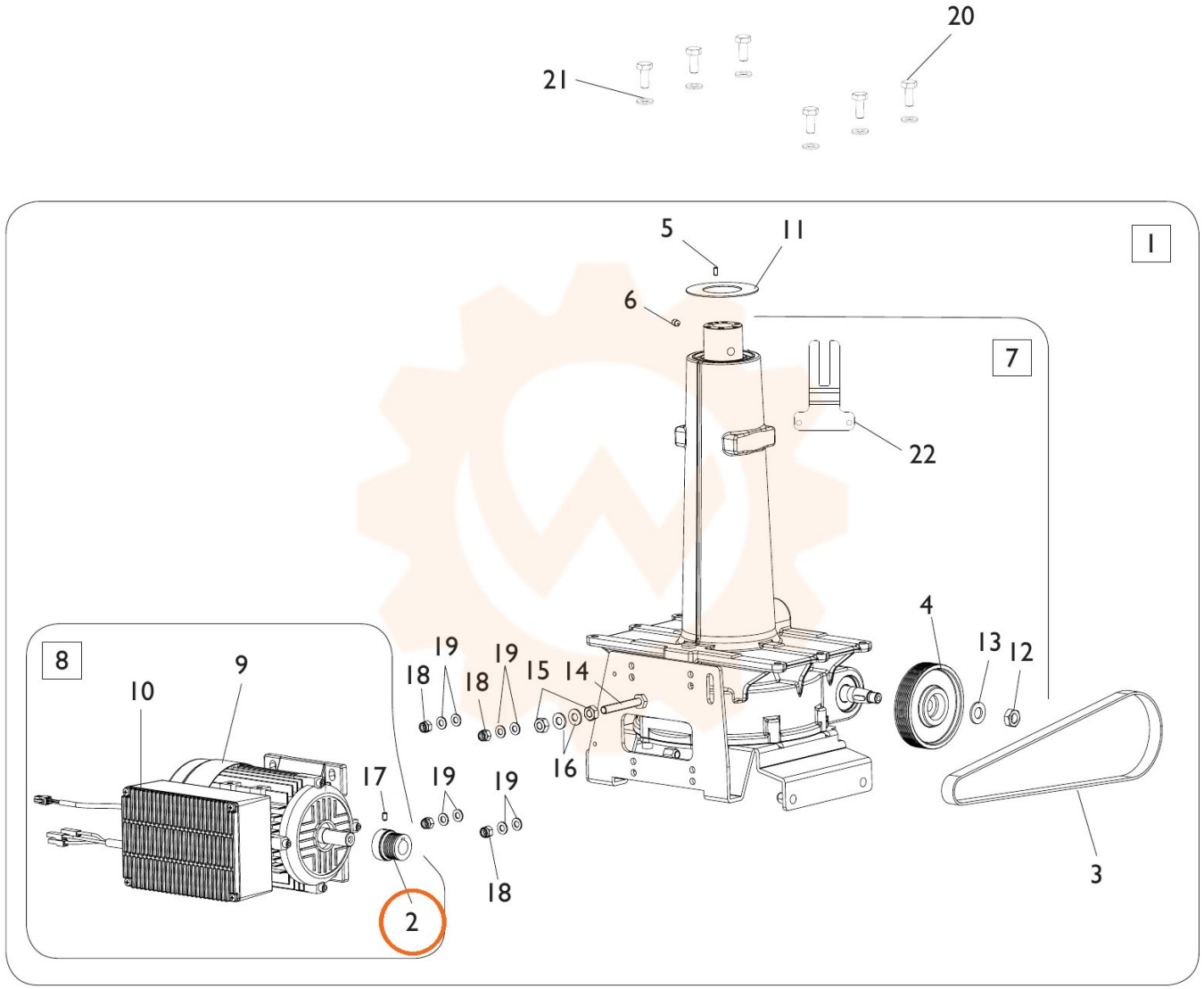
20
21
1
5
11
6
7
22
4
13
12
3
8
10
9
18
19
18
19
15
14
16
17
19
19
18
2