Naaf D. 40 x 3 L. 263 mm | Mondolfo Ferro 5-101514

Mondolfo Ferro MT3700 - 3700 Rot · 2013 · Tekening 2 · positie 101

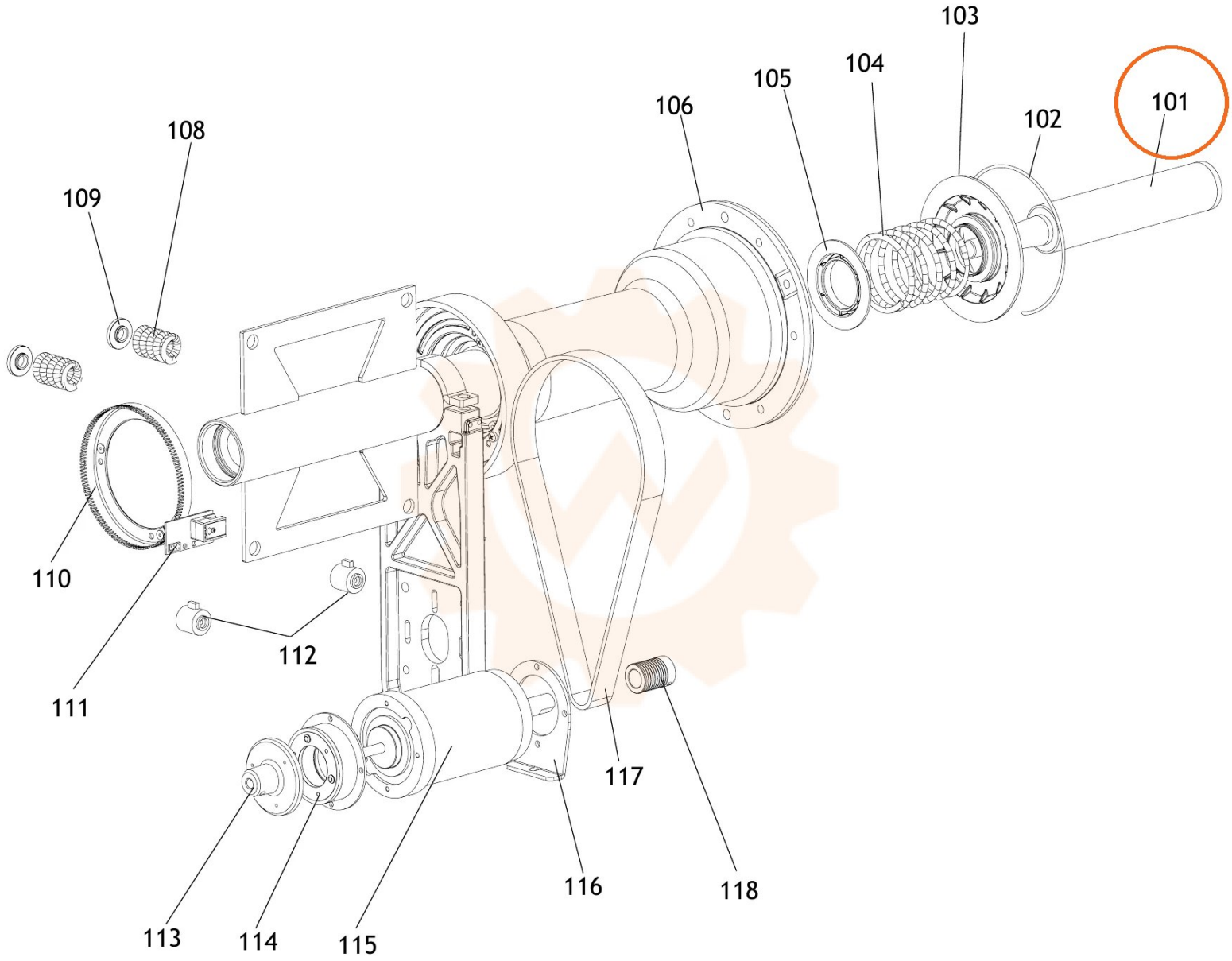
101
102
103
104
105
106
108
109
110
111
112
113
114
115
116
117
118