Klem | Mondolfo Ferro TC-E-5130000

Mondolfo Ferro Titan M 600 C · 2025 · Overzichtstekening · positie 6

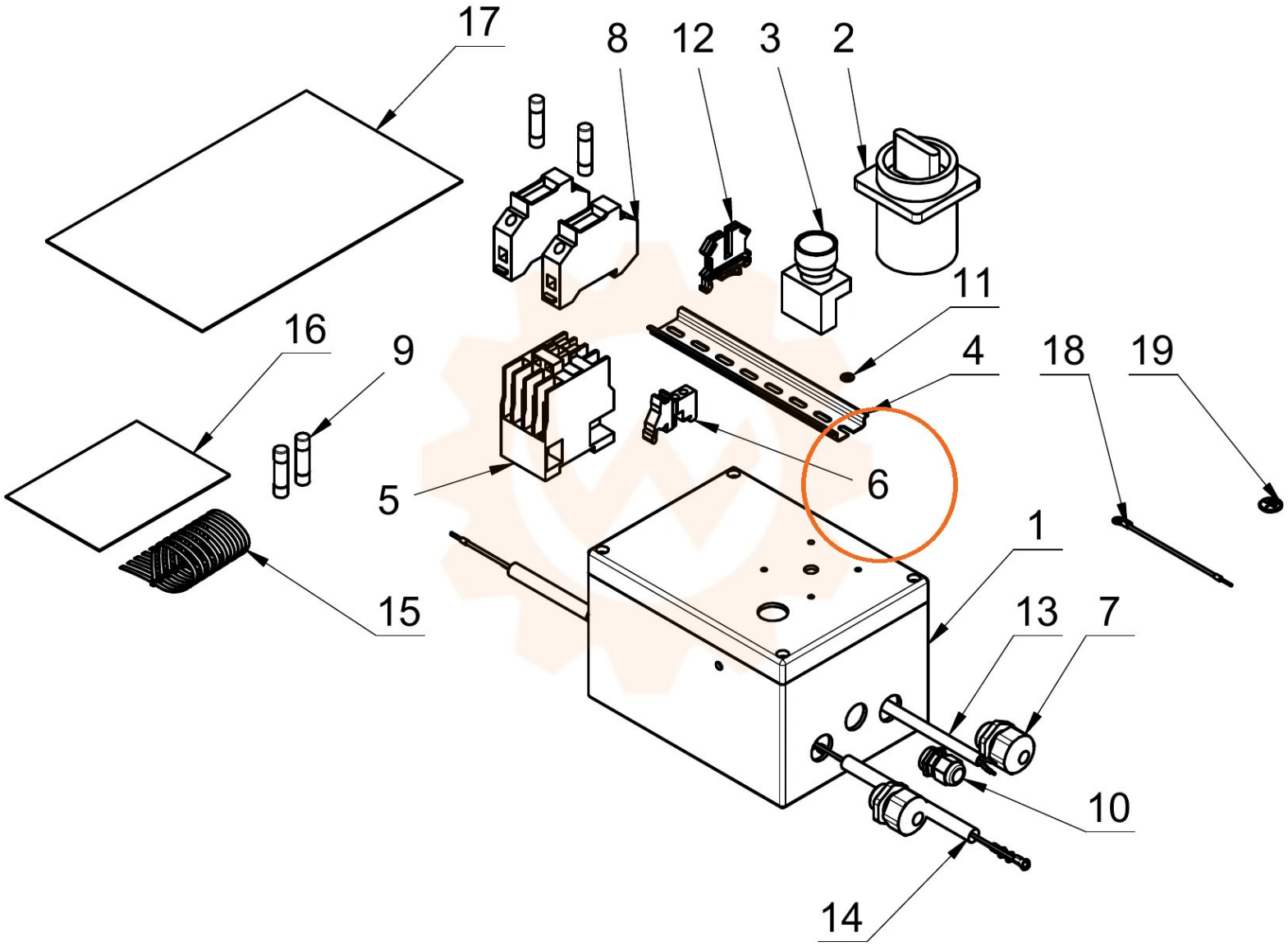
17
8
12
3
2
11
16
9
4
18
19
5
6
1
15
13
7
10
14