Elektromotor | Mondolfo Ferro 3-90172

Mondolfo Ferro Startline S132 LL · 2016 · Tekening 9 · positie 11

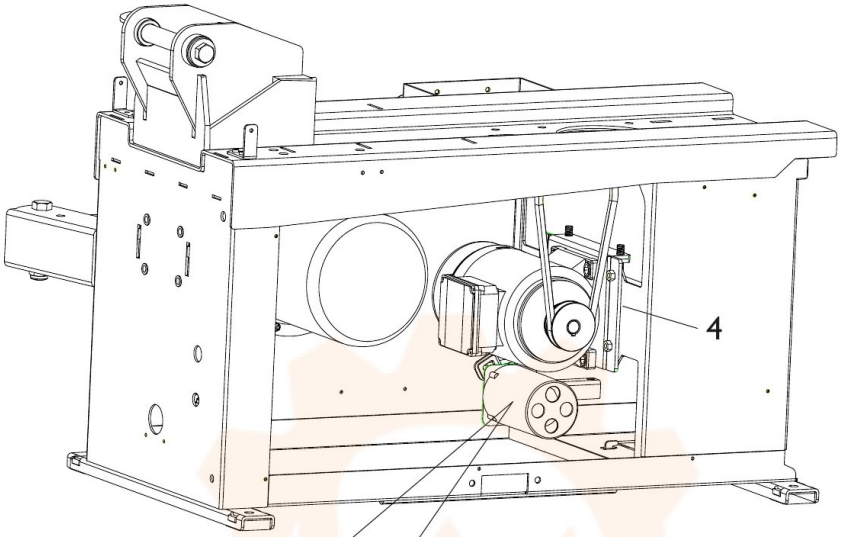
4

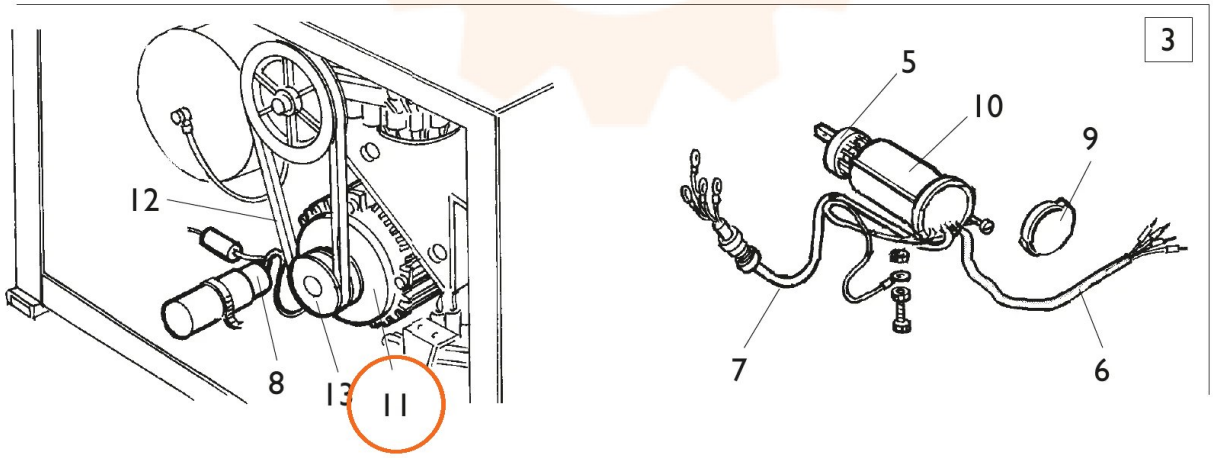
3
5
10
9
12
8
13
11
7
6