Manometer | Mondolfo Ferro 9003-02325

Mondolfo Ferro TBE123 Mobile · 2015 · Tekening 2 · positie 148

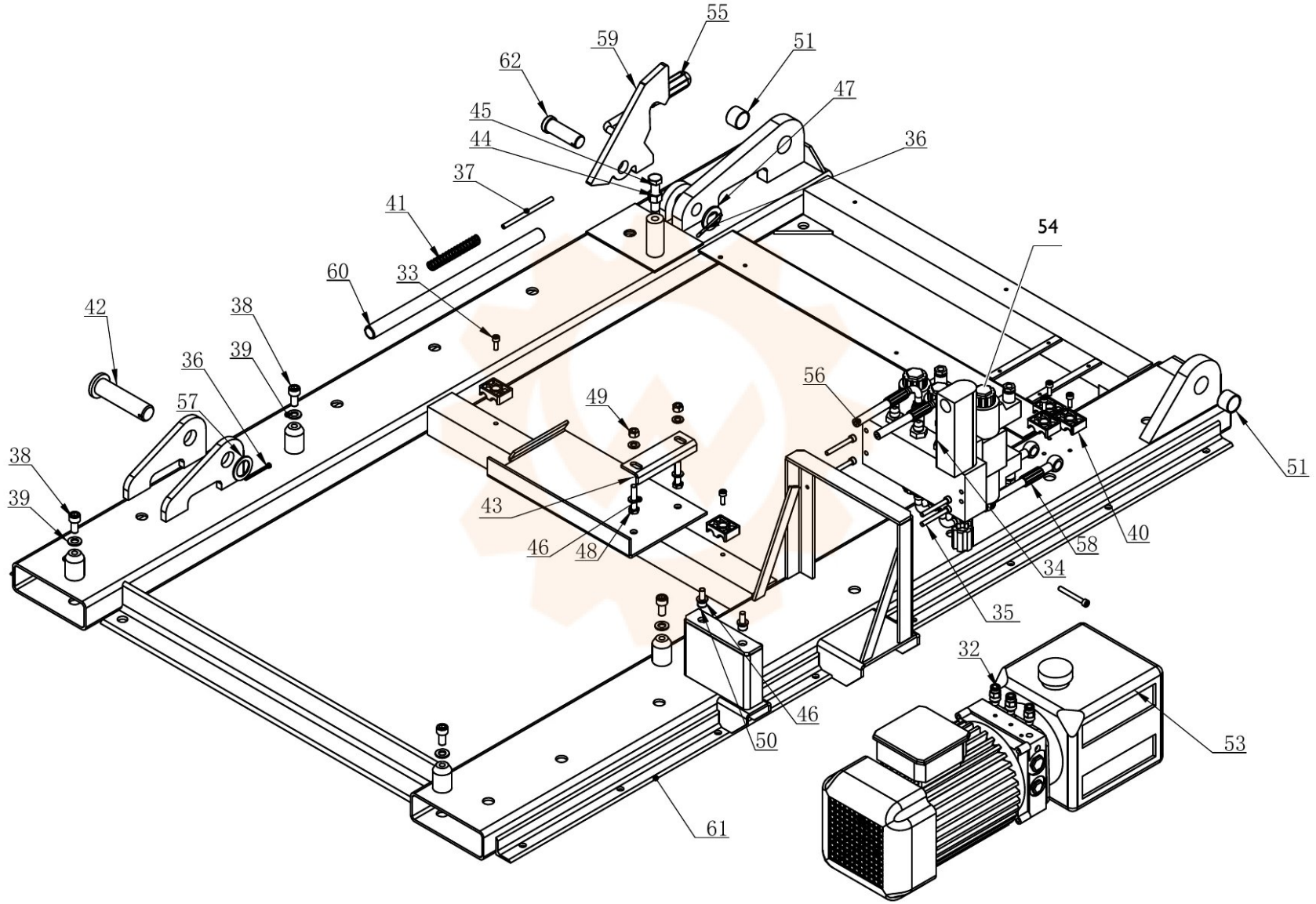
55
59
62
51
45
47
44
36
37
41
54
60
33
42
38
36
39
57
56
49
38
39
43
46
48
58
40
51
34
35
32
46
50
53
61