15-4 Mestrekker met scheiddiameter 30 mm - 200 mm, 65 mm bruikbare snijdiepte (bevestigingsschroefdraad G5/8)



APPLICATIE AFBEELDING



BESCHRIJVING

De mestrekkers van serie 15 worden samen met de hulptrekkers van serie 18 gebruikt voor het trekken van kogellagers, rollagers, binnenringen en andere vlak opleggende onderdelen in Ambacht, Industrie en Werkplaats, wanneer er voor trekhaken niet voldoende ruimte beschikbaar is. Het Scheidendtrekken-proces is in staat om deze onderdelen eerst voorzichtig te scheiden, voordat ze Uitwendigtrekken kunnen worden.

TOEPASSINGSGEBIED

Wordt samen met de hulptrekkers van serie 18 gebruikt voor het trekken van kogellagers, rollagers, binnenringen en andere vlak aanliggende onderdelen in Ambacht, Industrie en werkplaats.

VOORDEEL

- De scherpe snijkanten maken trekken mogelijk, waar andere trekmethoden niet toepasbaar zijn
- Door het verschroeven van de mestrekker en Hulptrekker wordt de hoogste stabiliteit bij het trekken gewaarborgd
- Als men de scheidingsbekken omgekeerd in de Hulptrekker schroeft, wordt het aanligvlak vergroot en wordt voorzichtiger getrokken.

OPERATIE

- De scherpe snijkanten van de mestrekker achter het onderdeel drukken
- Trennbacken met behulp van de drukspindel spannen door de stelmoeren op de zijbout van de mestrekker gelijkmatig aan te trekken en erop letten dat de scheidingsmes tot aan de aanslag onder het af te trekken onderdeel zitten
- Trekbout van de Hulptrekker tot aan de aanslag in de schroefdraadgaten van de mestrekker schroeven
- Mestrekker vasthouden en het betreffende onderdeel door het aandraaien van de spanmoer veilig en zorgvuldig trekken

STAMGEGEVENS

GTIN [GTIN]	4021176007378
Land van herkomst	DE
Materiaal	Gereedschapsstaal
Serie	15
Brutogewicht [kg]	11,8 kg
Inhoud van de verpakking	1 deel
Verpakkingswet	PAPPE PAP 21
Wereldwijde verkoopbaarheid	Ja (REACH, RoHS, POP, PROP65, TSCA)

GESCHIKT VOOR

- 18-4_Hulptrekker
- 18-4-B_Hydraulische Hulptrekker (inclusief Mechanische spindel)

ONDERDELEN

- 015401_Zijbout met moer

Mestrekker met scheiddiameter 30 mm - 200 mm, 65 mm bruikbare snijdiepte (bevestigingsschroefdraad G5/8)

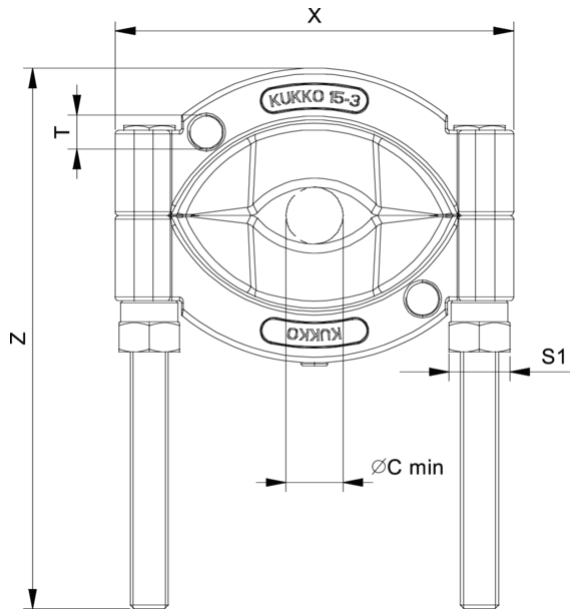

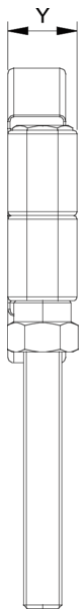

Afkorting	Attribuut	Wert
X	Totale breedte [mm]	280 mm
Y	Totale diepte [mm]	42 mm
Z	Totale hoogte [mm]	390 mm
S1	Breedte over vlakken [mm]	41 mm
Cmin	Scheidingsdiameter (min.) [mm]	30 mm
Cmax	Scheidingsdiameter (max.) [mm]	200 mm
K	Snijranddikte bij de punt [mm]	2 mm
O	Bruikbare sneeuwhoogte [mm]	65 mm
H	Totale snijkanthoogte [mm]	103 mm
L	Dikte achterste snijrand [mm]	15,6 mm
T1	Bevestigingsdraad voor trekbout [nominale afmeting]	G5/8

Afkorting	Attribuut	Wert
X	Totale breedte [mm]	280 mm
Y	Totale diepte [mm]	42 mm
Z	Totale hoogte [mm]	390 mm
S1	Breedte over vlakken [mm]	41 mm
Cmin	Scheidingsdiameter (min.) [mm]	30 mm
Cmax	Scheidingsdiameter (max.) [mm]	200 mm
K	Snijranddikte bij de punt [mm]	2 mm
O	Bruikbare sneeuwhoogte [mm]	65 mm
H	Totale snijkanthoogte [mm]	103 mm
L	Dikte achterste snijrand [mm]	15,6 mm
T1	Bevestigingsdraad voor trekbout [nominale afmeting]	G5/8

A-A

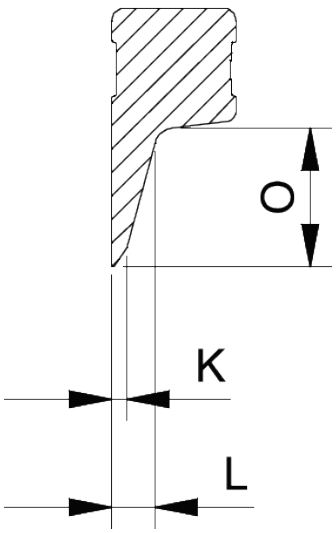

Afkorting	Attribuut	Wert
X	Totale breedte [mm]	280 mm
Y	Totale diepte [mm]	42 mm

Z	Totale hoogte [mm]	390 mm
S1	Breedte over vlakken [mm]	41 mm
Cmin	Scheidingsdiameter (min.) [mm]	30 mm
Cmax	Scheidingsdiameter (max.) [mm]	200 mm
K	Snijranddikte bij de punt [mm]	2 mm
O	Bruikbare sneeuwhoogte [mm]	65 mm
H	Totale snijkanthoogte [mm]	103 mm
L	Dikte achterste snijrand [mm]	15,6 mm
T1	Bevestigingsdraad voor trekbout [nominale afmeting]	G5/8