Wiel | Mondolfo Ferro 1580001

Mondolfo Ferro LT 03 Mctc · 2025 · Tekening 3 · positie 209 (2 keer op deze tekening)

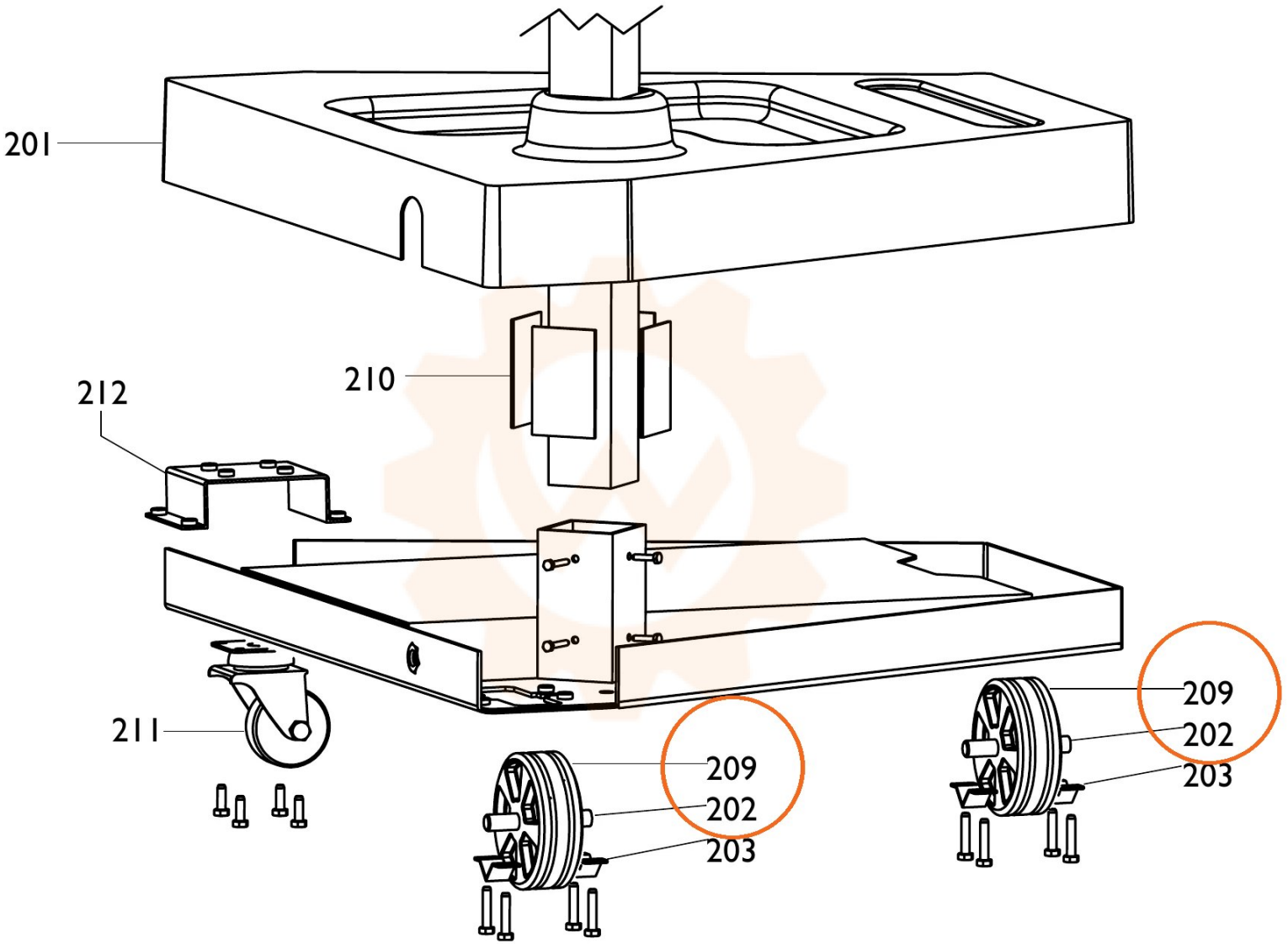
201
210
212
211
209
202
203
209
202
203