Transformator samenstelling JBK3-100 | Mondolfo Ferro 4-110055

Mondolfo Ferro TBE123 Mobile · 2015 · Tekening 4 · positie 15

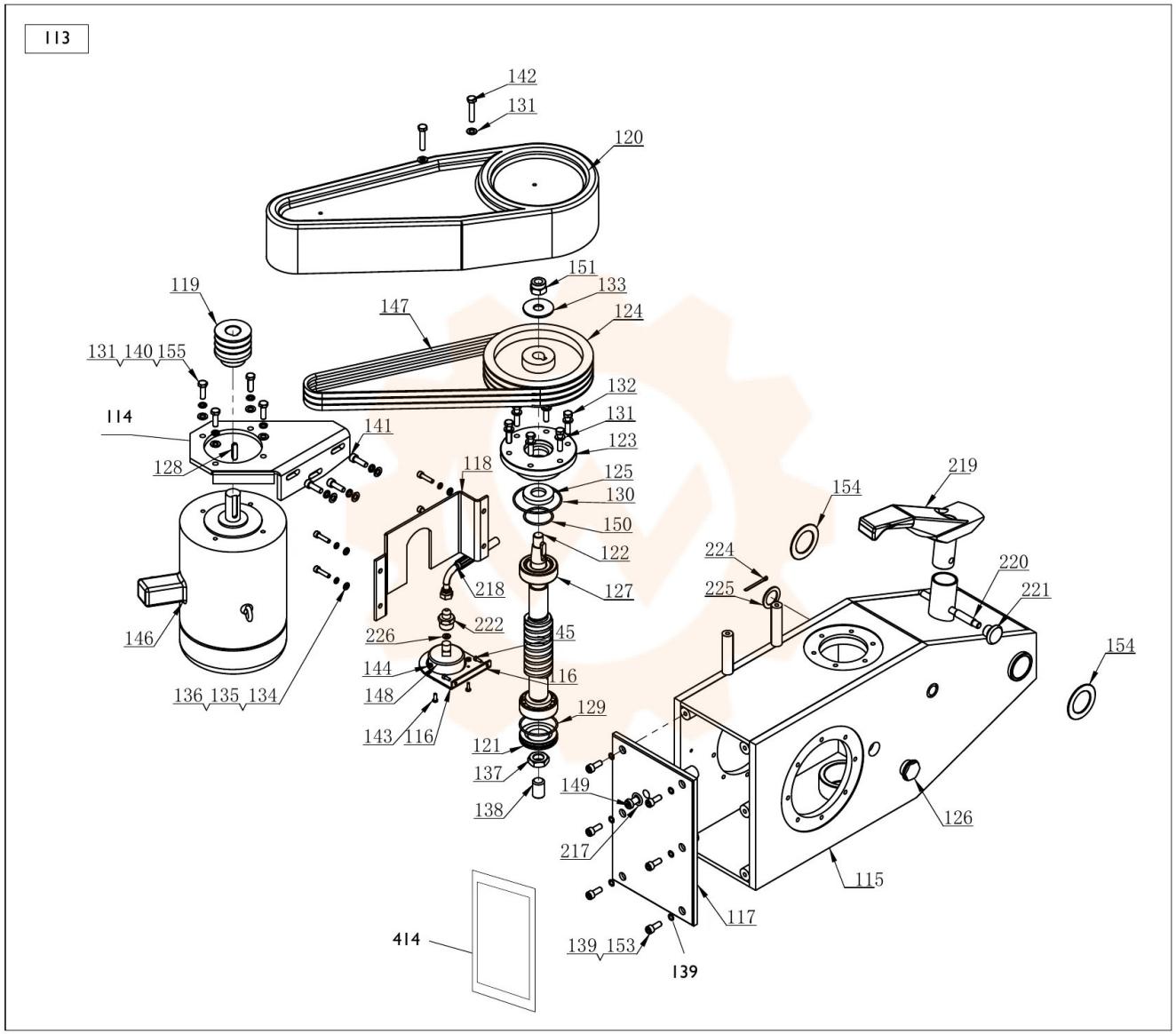

Onderdelentekening Mondolfo Ferro · Workshopparts B.V. · workshopparts.nl · artikelnummer 901455