Borgmoer M10 | Mondolfo Ferro 2-01019

Mondolfo Ferro Titan X 575C CT LT · 2025 · Tekening 3 · positie 21

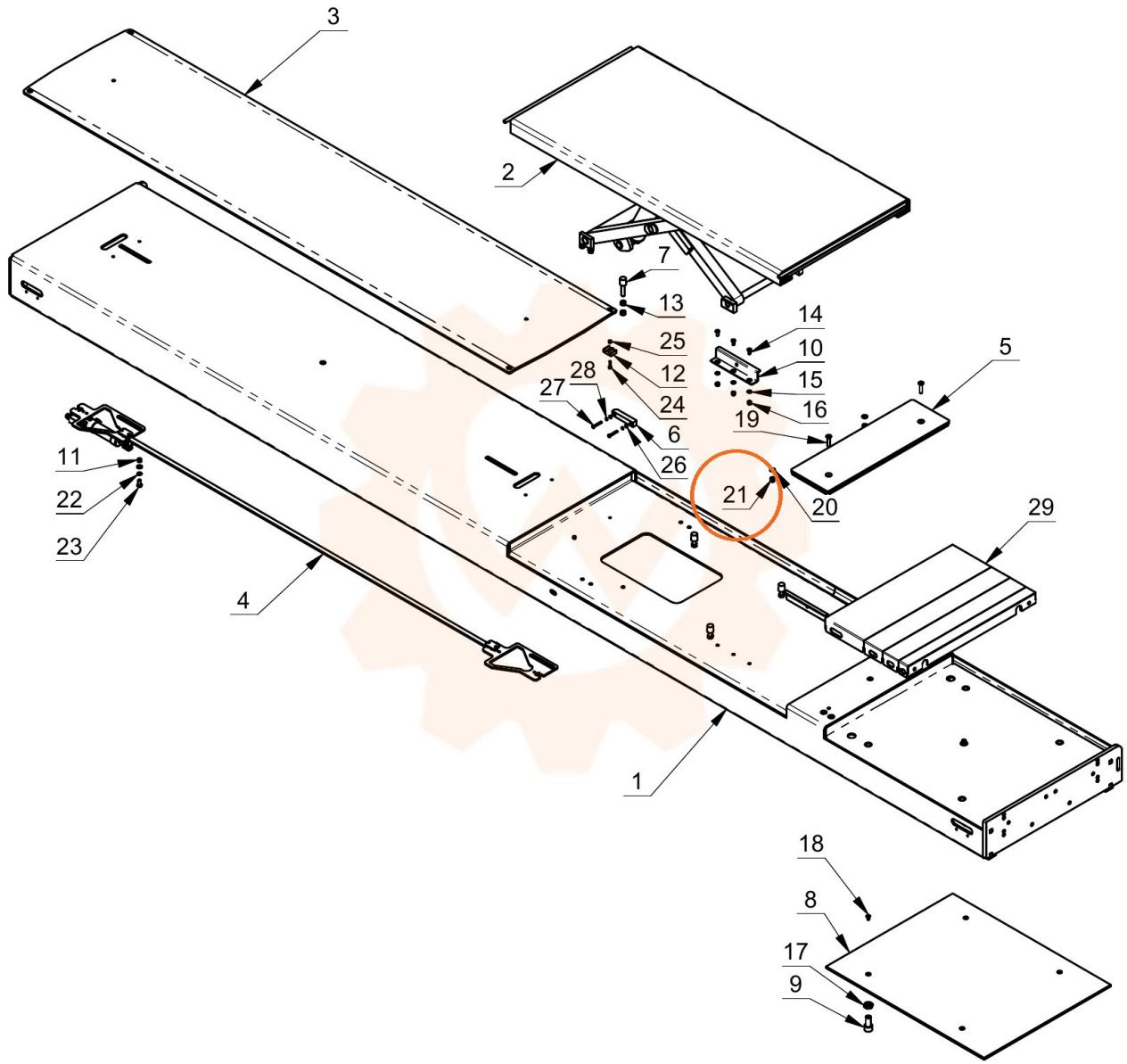
3
2
7
13
14
10
15
16
19
5
25
12
24
6
26
28
27
11
22
23
4
21
20
29
1
18
8
17
9