20-40-AV Universele trekker, 2-armig, met verstelbare spandiepte van 500 mm tot 500 mm, klembereik tot 650 mm



BESCHRIJVING

De 2-armig universele trekker met verstelbare spandiepte wordt gebruikt voor het trekken van lagers, tandwielen en schijven in alle gangbare maten voor Ambacht, werkplaats en Industrie. De 20-5 is de grootste ter wereld in zijn soort en daarmee de krachtigste trekker van de 20-serie. Daarmee kan elk onderdeel worden losgemaakt dat op een as zit en van buiten vrij toegankelijk is. De trekker past zich dankzij zijn individueel instelbare klembereik en spandiepte aan elke demontagesituatie aan en garandeert zowel bij het Uitwendigtrekken als bij het binnentrekken een bijzonder veilige, beschadigingsvrije Demontage.

TOEPASSINGSGEBIED

Voor het trekken van lagers, tandwielen en schijven in alle gangbare maten voor Ambacht, werkplaats en Industrie.

VOORDEEL

- De schroefverbinding maakt het eenvoudig losmaken en bijzonder stevig aandraaien van de trekhaken met een zeskantsleutel mogelijk.
- Ook toepasbaar bij excentrische onderdelen dankzij vrij bewegende, op de Brug glijdende trekhaken
- Variabele aanpassing aan elk klembereik tussen 0 mm – 650 mm en spandiepte tussen 500 mm – 500 mm
- - Variabel instelbaar op elke spanwijdte tussen xx - xxx mm en klemdiepte xx - xxx mm
- Niets
- Anti-slipinrichting aan de spindelkop voor veilig werken met Sleutels
- Uitloop van de spindel ter bescherming van de Schroefdraad
- Trekkers zijn gelabeld met Technisch attribuut en informatie van de fabrikant (etiket)
- Trekhaken, spindel en Brug beschikken over een onderdeelnummer voor een eenvoudige nabestelling

OPERATIE

- De trekhaken aan de buitenzijde op het te trekken onderdeel aanzetten
- Klauwen onder het onderdeel schuiven
- Sleutels ter bevestiging van de haken gebruiken
- De spindel handmatig op druk trekken voor de fixatie
- Zeskant aan de spindelkop met een ratel of een steekringsleutel in beweging zetten totdat het onderdeel loskomt

STAMGEGEVENS

GTIN [GTIN]	4021176973222
Land van herkomst	DE
Materiaal	Gereedschapsstaal
Serie	20-AV
Brutogewicht [kg]	20,3 kg
Inhoud van de verpakking	1 deel
Verpakkingswet	PAPPE PAP 21
Wereldwijde verkoopbaarheid	Ja (REACH, RoHS, POP, PROP65, TSCA)

ONDERDELEN

- 20-40-T_Brug voor 20-40
- 4-SP-P_trekhaken met verstelbare lengte (paar)
- 633370_Dubbelzijdige spindelpunt
- 633500_Spindel

Universele trekker, 2-armig, met verstelbare spandiepte van 500 mm tot 500 mm, klembereik tot 650 mm

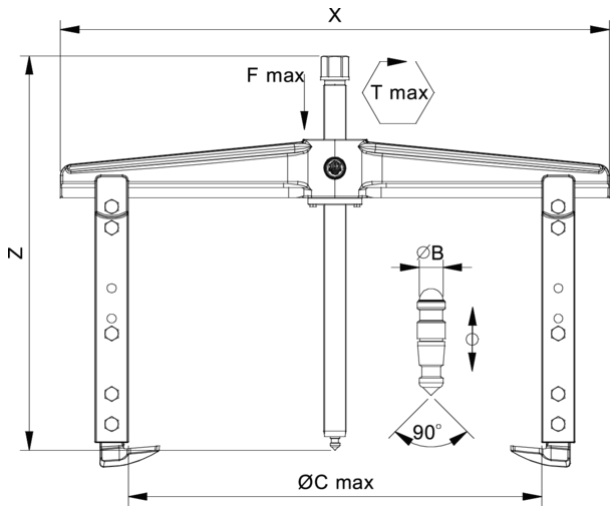

Afkorting	Attribuut	Wert
X	Totale breedte [mm]	740 mm
Y	Totale diepte [mm]	85 mm
Z	Totale hoogte [mm]	550 mm
A	Klemdiepte buiten aftrekken [mm]	500 mm
S1	Breedte over vlakken [mm]	36 mm
Cmin	Spanwijdte buiten aftrekken (min.) [mm]	0 mm
Cmax	Spanbreedte buiten aftrekken (max.) [mm]	650 mm
A1	Klemdiepte uittrek A1 [mm]	350 mm
A2	Klemdiepte externe uittrek A2 [mm]	400 mm
A3	Klemdiepte uitwendige uittrek A3 [mm]	450 mm
A4	Klemdiepte uittrek A4 [mm]	500 mm
K	Dikte van de haakwortel aan de punt (klauwdikte K) [mm]	5 mm
J	Haakbasisbreedte (klauwbreedte J) [mm]	45 mm
O	Bruikbare haakbasisdiepte (bruikbare klauwdiepte O) [mm]	50 mm
H	Totale haakworteldiepte (totale klauwdiepte H) [mm]	82 mm
L	Totale klauwdikte (L+1mm) (klauwafstand tot basisoppervlak) [mm]	30 mm
Emin	Spanbreedte binnenverlenging (min.) [mm]	200 mm
Emax	Spanbreedte binnenste verlenging (max.) [mm]	710 mm
Tmax	Max. koppel [Nm]	400 Nm
Fmax	Maximale trekkracht [t]	12 t
Fmax	Max. trekkracht [kN]	120 kN

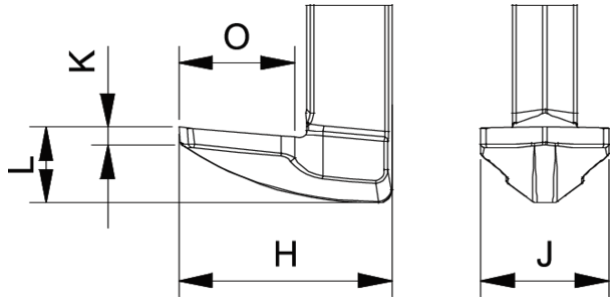

Afkorting	Attribuut	Wert
X	Totale breedte [mm]	740 mm
Y	Totale diepte [mm]	85 mm
Z	Totale hoogte [mm]	550 mm
A	Klemdiepte buiten aftrekken [mm]	500 mm
S1	Breedte over vlakken [mm]	36 mm

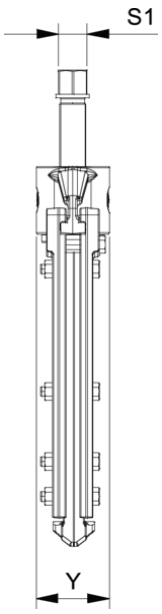

Afkorting	Attribuut	Wert
X	Totale breedte [mm]	740 mm
Y	Totale diepte [mm]	85 mm
Z	Totale hoogte [mm]	550 mm
A	Klemdiepte buiten aftrekken [mm]	500 mm
S1	Breedte over vlakken [mm]	36 mm
Cmin	Spanwijdte buiten aftrekken (min.) [mm]	0 mm
Cmax	Spanbreedte buiten aftrekken (max.) [mm]	650 mm
A1	Klemdiepte uittrek A1 [mm]	350 mm
A2	Klemdiepte externe uittrek A2 [mm]	400 mm
A3	Klemdiepte uitwendige uittrek A3 [mm]	450 mm
A4	Klemdiepte uittrek A4 [mm]	500 mm
K	Dikte van de haakwortel aan de punt (klauwdikte K) [mm]	5 mm
J	Haakbasisbreedte (klauwbreedte J) [mm]	45 mm
O	Bruikbare haakbasisdiepte (bruikbare klauwdiepte O) [mm]	50 mm
H	Totale haakworteldiepte (totale klauwdiepte H) [mm]	82 mm
L	Totale klauwdikte (L+1mm) (klauwafstand tot basisoppervlak) [mm]	30 mm
Emin	Spanbreedte binnenverlenging (min.) [mm]	200 mm
Emax	Spanbreedte binnenste verlenging (max.) [mm]	710 mm
Tmax	Max. koppel [Nm]	400 Nm
Fmax	Maximale trekkracht [t]	12 t
Fmax	Max. trekkracht [kN]	120 kN

Cmin	Spanwijdte buiten aftrekken (min.) [mm]	0 mm
Cmax	Spanbreedte buiten aftrekken (max.) [mm]	650 mm
A1	Klemdiepte uittrek A1 [mm]	350 mm
A2	Klemdiepte externe uittrek A2 [mm]	400 mm
A3	Klemdiepte uitwendige uittrek A3 [mm]	450 mm
A4	Klemdiepte uittrek A4 [mm]	500 mm
K	Dikte van de haakwortel aan de punt (klauwdikte K) [mm]	5 mm
J	Haakbasisbreedte (klauwbreedte J) [mm]	45 mm
O	Bruikbare haakbasisdiepte (bruikbare klauwdiepte O) [mm]	50 mm
H	Totale haakworteldiepte (totale klauwdiepte H) [mm]	82 mm
L	Totale klauwdikte (L+1mm) (klauwafstand tot basisoppervlak) [mm]	30 mm
Emin	Spanbreedte binnenverlenging (min.) [mm]	200 mm
Emax	Spanbreedte binnenste verlenging (max.) [mm]	710 mm
Tmax	Max. koppel [Nm]	400 Nm
Fmax	Maximale trekkracht [t]	12 t
Fmax	Max. trekkracht [kN]	120 kN

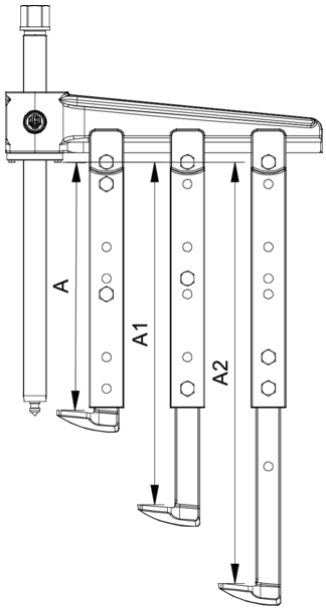

Afkorting	Attribuut	Wert
X	Totale breedte [mm]	740 mm
Y	Totale diepte [mm]	85 mm
Z	Totale hoogte [mm]	550 mm
A	Klemdiepte buiten aftrekken [mm]	500 mm
S1	Breedte over vlakken [mm]	36 mm
Cmin	Spanwijdte buiten aftrekken (min.) [mm]	0 mm
Cmax	Spanbreedte buiten aftrekken (max.) [mm]	650 mm
A1	Klemdiepte uittrek A1 [mm]	350 mm
A2	Klemdiepte externe uittrek A2 [mm]	400 mm
A3	Klemdiepte uitwendige uittrek A3 [mm]	450 mm
A4	Klemdiepte uittrek A4 [mm]	500 mm
K	Dikte van de haakwortel aan de punt (klauwdikte K) [mm]	5 mm
J	Haakbasisbreedte (klauwbreedte J) [mm]	45 mm
O	Bruikbare haakbasisdiepte (bruikbare klauwdiepte O) [mm]	50 mm
H	Totale haakworteldiepte (totale klauwdiepte H) [mm]	82 mm
L	Totale klauwdikte (L+1mm) (klauwafstand tot basisoppervlak) [mm]	30 mm
Emin	Spanbreedte binnenverlenging (min.) [mm]	200 mm
Emax	Spanbreedte binnenste verlenging (max.) [mm]	710 mm
Tmax	Max. koppel [Nm]	400 Nm
Fmax	Maximale trekkracht [t]	12 t
Fmax	Max. trekkracht [kN]	120 kN

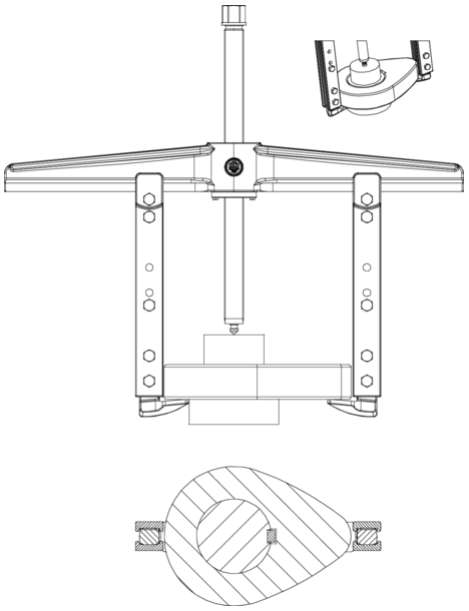

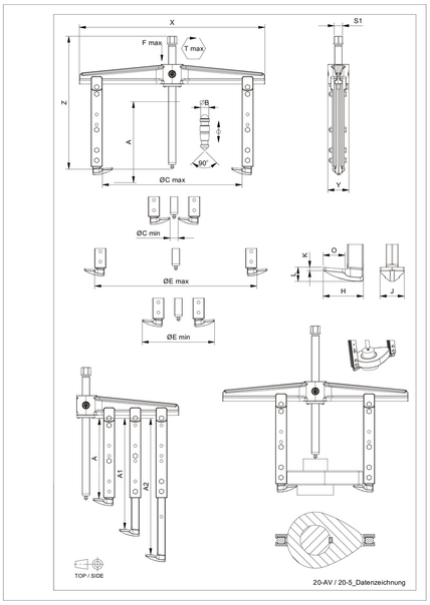

Afkorting	Attribuut	Wert
X	Totale breedte [mm]	740 mm
Y	Totale diepte [mm]	85 mm
Z	Totale hoogte [mm]	550 mm
A	Klemdiepte buiten aftrekken [mm]	500 mm
S1	Breedte over vlakken [mm]	36 mm
Cmin	Spanwijdte buiten aftrekken (min.) [mm]	0 mm
Cmax	Spanbreedte buiten aftrekken (max.) [mm]	650 mm
A1	Klemdiepte uittrek A1 [mm]	350 mm
A2	Klemdiepte externe uittrek A2 [mm]	400 mm
A3	Klemdiepte uitwendige uittrek A3 [mm]	450 mm

Afkorting	Attribuut	Wert
X	Totale breedte [mm]	740 mm
Y	Totale diepte [mm]	85 mm
Z	Totale hoogte [mm]	550 mm
A	Klemdiepte buiten aftrekken [mm]	500 mm
S1	Breedte over vlakken [mm]	36 mm
Cmin	Spanwijdte buiten aftrekken (min.) [mm]	0 mm
Cmax	Spanbreedte buiten aftrekken (max.) [mm]	650 mm
A1	Klemdiepte uittrek A1 [mm]	350 mm
A2	Klemdiepte externe uittrek A2 [mm]	400 mm
A3	Klemdiepte uitwendige uittrek A3 [mm]	450 mm

A4	Klemdiepte uittrek A4 [mm]	500 mm
K	Dikte van de haakwortel aan de punt (klauwdikte K) [mm]	5 mm
J	Haakbasisbreedte (klauwbreedte J) [mm]	45 mm
O	Bruikbare haakbasisdiepte (bruikbare klauwdiepte O) [mm]	50 mm
H	Totale haakworteldiepte (totale klauwdiepte H) [mm]	82 mm
L	Totale klauwdikte (L+1mm) (klauwafstand tot basisoppervlak) [mm]	30 mm
Emin	Spanbreedte binnenverlenging (min.) [mm]	200 mm
Emax	Spanbreedte binnenste verlenging (max.) [mm]	710 mm
Tmax	Max. koppel [Nm]	400 Nm
Fmax	Maximale trekkracht [t]	12 t
Fmax	Max. trekkracht [kN]	120 kN

A4	Klemdiepte uittrek A4 [mm]	500 mm
K	Dikte van de haakwortel aan de punt (klauwdikte K) [mm]	5 mm
J	Haakbasisbreedte (klauwbreedte J) [mm]	45 mm
O	Bruikbare haakbasisdiepte (bruikbare klauwdiepte O) [mm]	50 mm
H	Totale haakworteldiepte (totale klauwdiepte H) [mm]	82 mm
L	Totale klauwdikte (L+1mm) (klauwafstand tot basisoppervlak) [mm]	30 mm
Emin	Spanbreedte binnenverlenging (min.) [mm]	200 mm
Emax	Spanbreedte binnenste verlenging (max.) [mm]	710 mm
Tmax	Max. koppel [Nm]	400 Nm
Fmax	Maximale trekkracht [t]	12 t
Fmax	Max. trekkracht [kN]	120 kN