# Zitplaat | Mondolfo Ferro J101-1121001

Mondolfo Ferro Titan PI 235HC B · 2025 · Overzichtstekening · positie 1

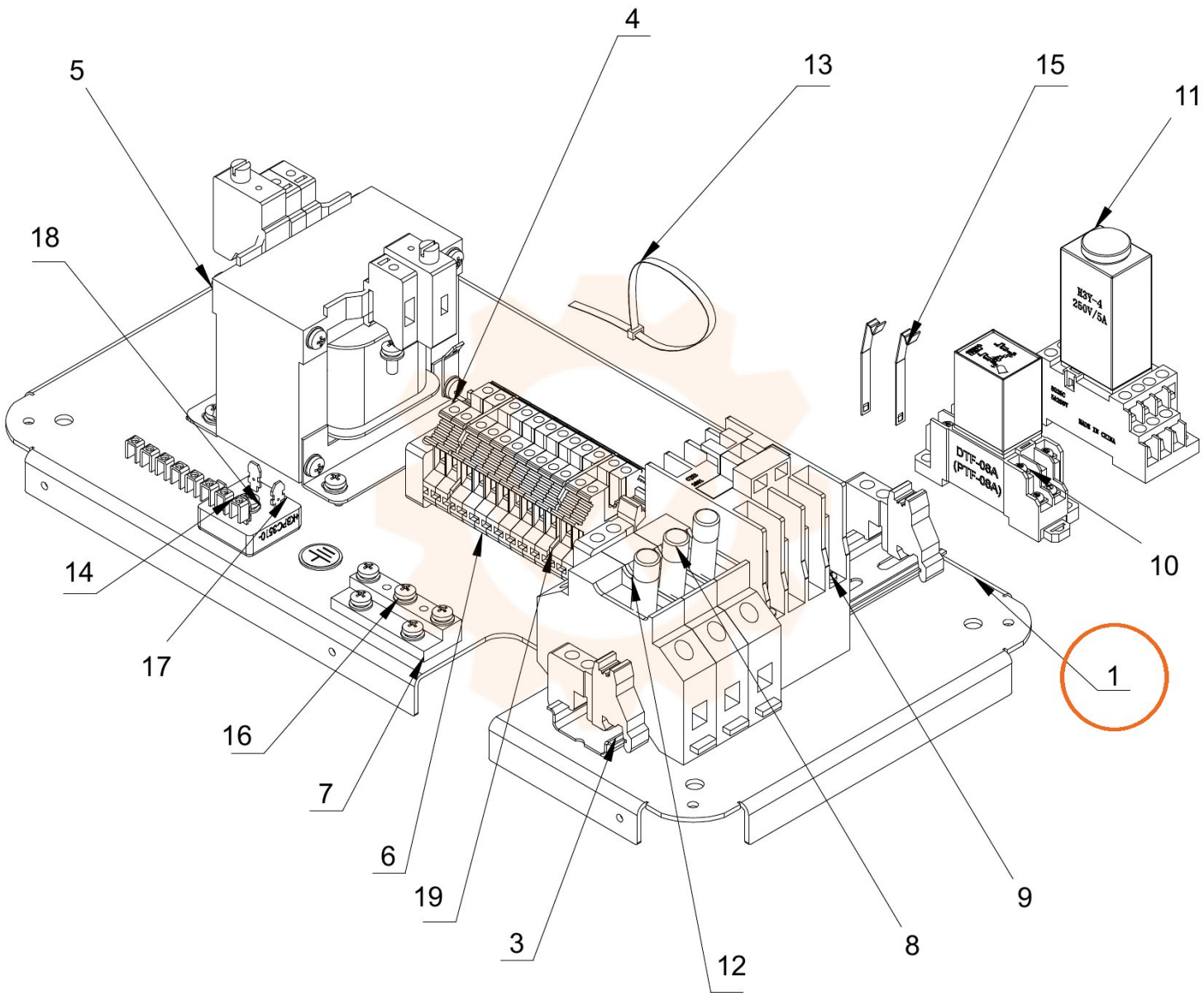
4
5
13
15
11
18
14
17
16
7
6
19
3
12
8
9
10
1
DTF-08A
(PTF-08A)