Microschakelaar | Mondolfo Ferro 900440874

Mondolfo Ferro TC915XD TI · 2025 · Overzichtstekening · positie 4 (2 keer op deze tekening)

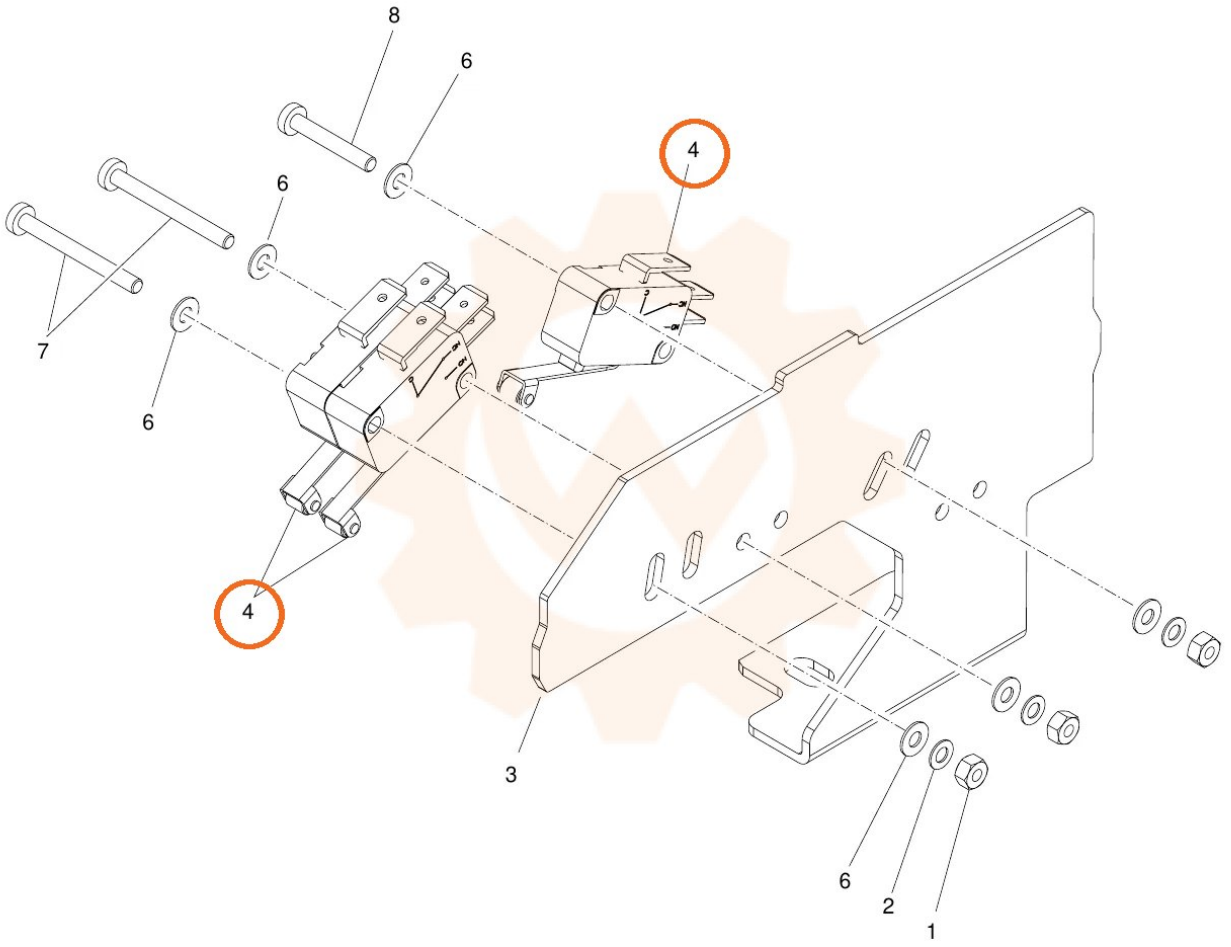
8
6
4
6
7
6
6
4
3
6
2
1