Moer M4 | Mondolfo Ferro 2-00143

Mondolfo Ferro Titan PI441 B - PI443 B · 2013 · Tekening 1 · positie 13

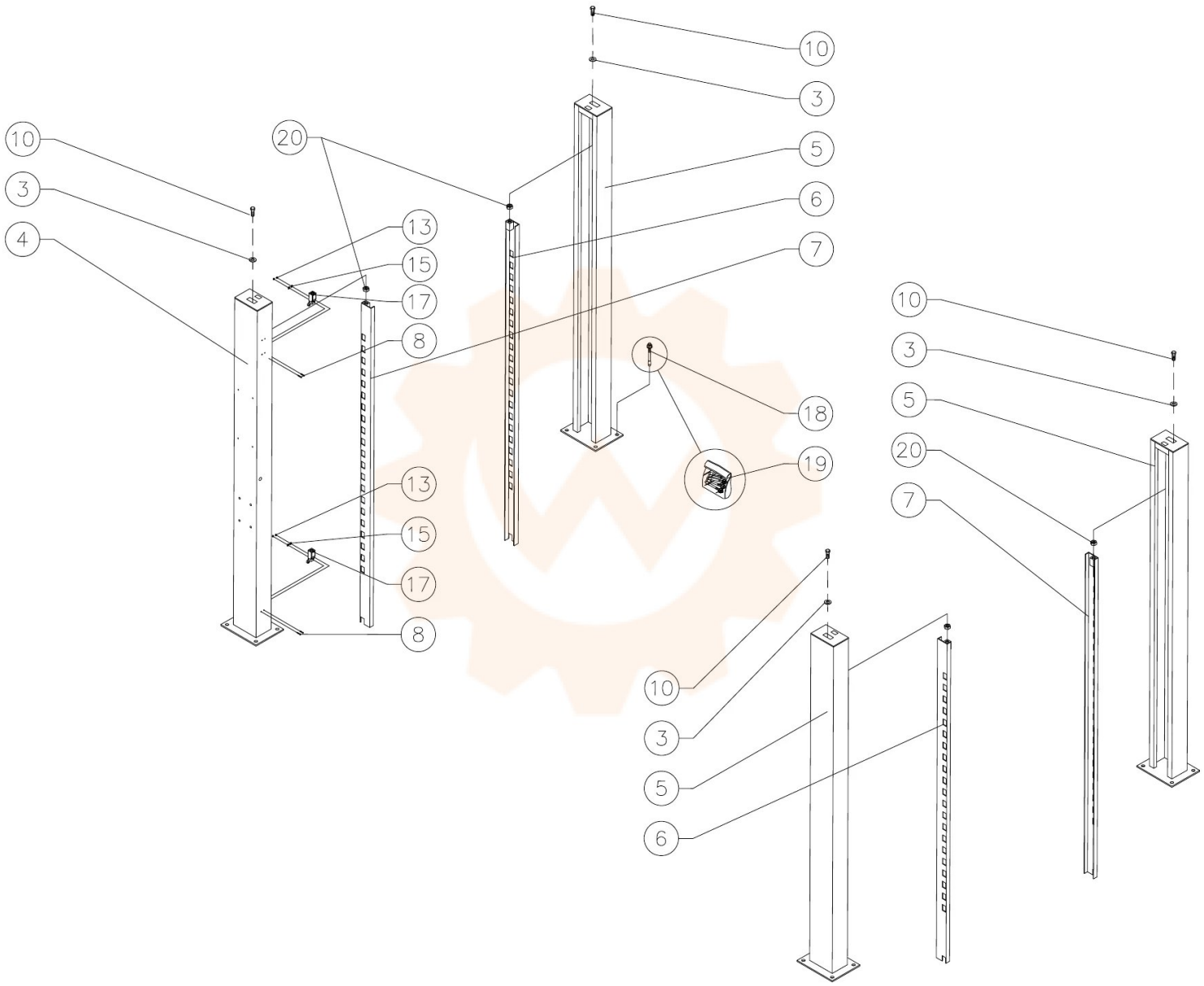
10
3
4
20
13
15
17
8
5
6
7
18
19
10
3
5
20
7
10
3
5
6