Montagekop | Mondolfo Ferro 4-110781

Mondolfo Ferro Startline S124 Full · 2010 · Tekening 2 · positie 127

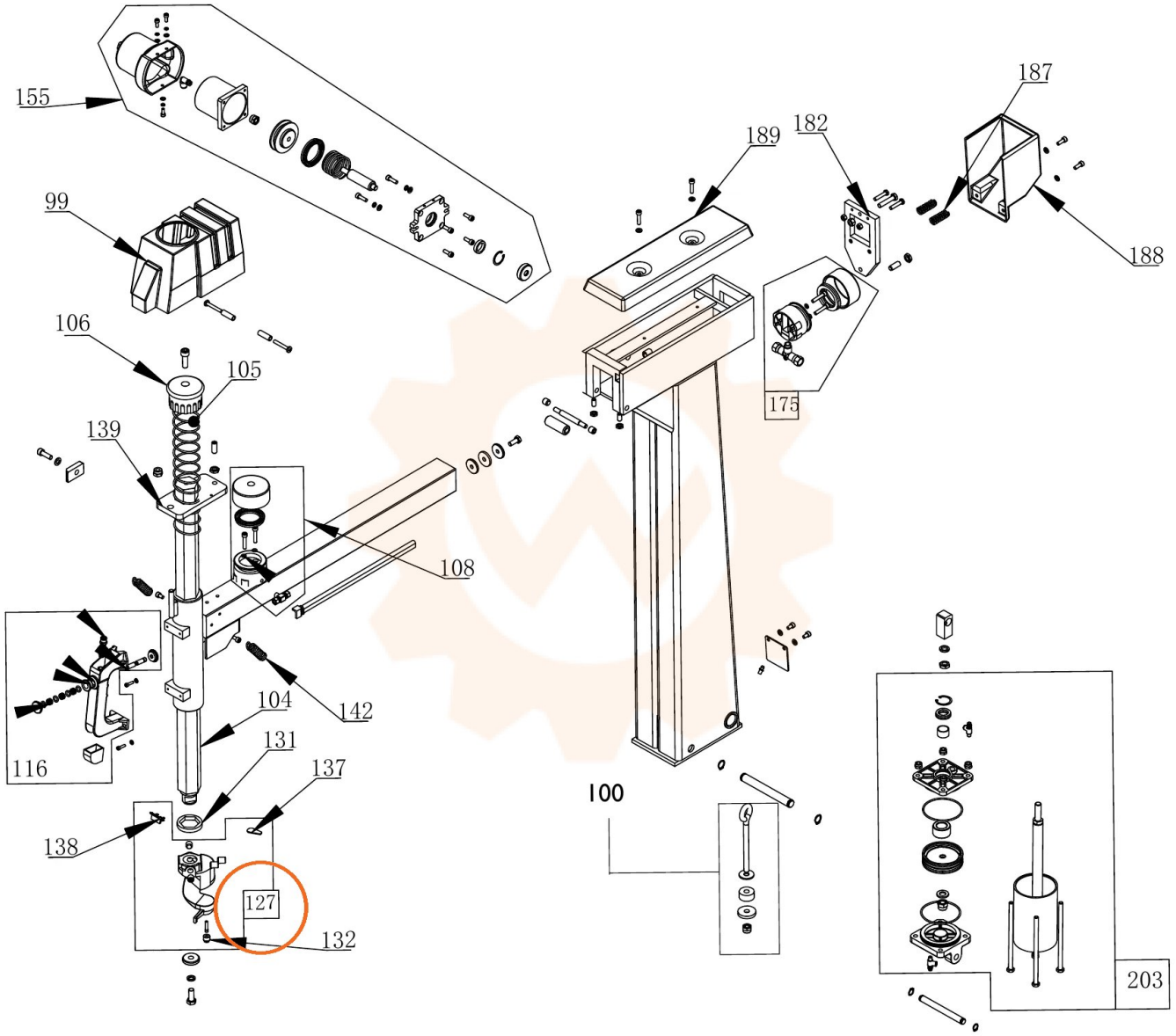
155
99
106
105
139
108
142
104
131
137
138
116
127
132
100
189
182
187
188
175
203