Vlakke sluitring 6 | Mondolfo Ferro GB95-6

Mondolfo Ferro Titan X 575C CT · 2025 · Tekening 3 · positie 15

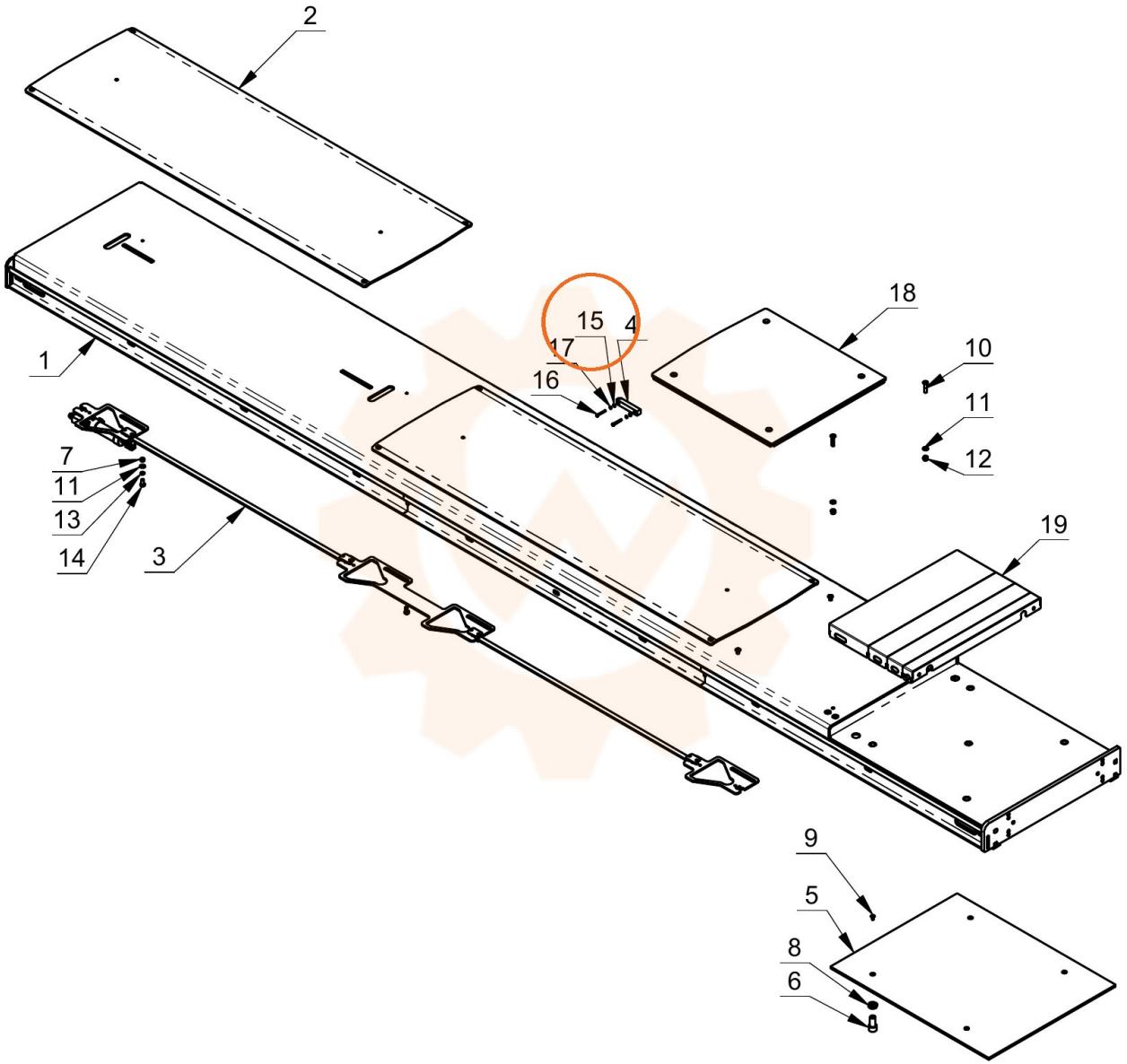
2
1
15
4
17
16
18
10
11
12
19
7
11
13
14
3
9
5
8
6